IGLOO
MORE THAN COOLING

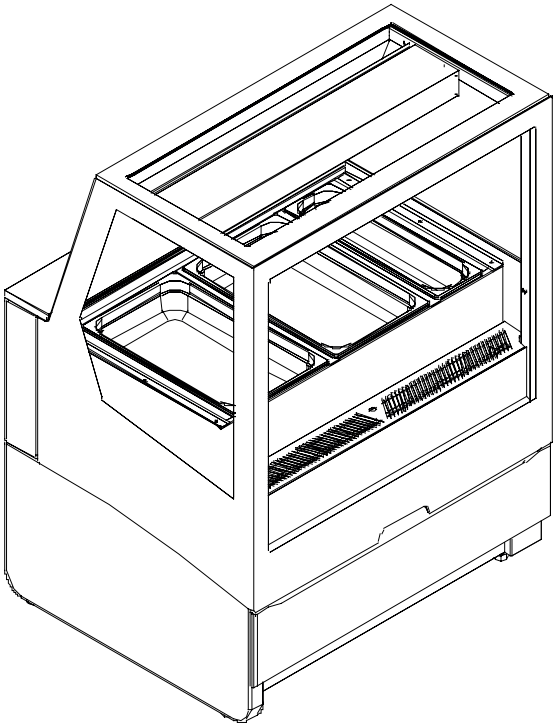

INNOVA B

URZĄDZENIE Z WODNYM BEMAREM GRZEWCZYM

DANE TECHNICZNE I INSTRUKCJE MONTAŻOWE

G022_01B - 02.12.2019

Adres:
Stary Wiśnicz 289
32-720 Nowy Wiśnicz, Poland

Tel.: +48 14/662 19 10
fax: +48 14/662 19 12

e-mail: info@igloo.pl
www.igloo.pl

pl

„INSTRUKCJA OBSŁUGI” podzielona jest na dwie części. Pierwszą część stanowi **„INSTRUKCJA UŻYTKOWANIA”** zawierająca zbiór ogólnych informacji dotyczących bezpiecznego i poprawnego: ustawienia, podłączenia, uruchomienia oraz użytkowania i konserwacji urządzeń chłodniczych i/lub mroźniczych produkowanych przez firmę IGLOO.
Drugą część instrukcji stanowią **„DANE TECHNICZNE I INSTRUKCJE MONTAŻOWE”**, które zawierają szereg rysunków, danych technicznych, części wyposażenia urządzenia, schematy montażu części, ciągów oraz wykaz części serwisowych.

en

The **“Operation and Maintenance Manual„** is divided into two parts. The first part consists of the **„Instruction Manual”** which contain a number of drawings, technical data, parts of the equipment, assembly diagrams of parts, sets and the list of service parts.
The second part of the manual is the **„Technical Data and Assembly Instructions”**, containing a set of general information on the safe and correct: setting, connecting, starting, using and maintaining of refrigerating and / or freezing equipment manufactured by IGLOO

de

Die Bedienungsanleitung ist in zwei Teile gegliedert. Den ersten Teil stellen **„Gebrauchsanweisung“** dar, die eine Reihe von Zeichnungen, technischen Daten, die Elemente der Ausstattung des Geräts, Montagepläne der Teile und Serien, sowie die Zusammenstellung der Serviceteile enthalten.
Der zweite Teil der Anleitung - **„Technische Daten und Montageanleitungen“** enthält die Zusammenstellung von allgemeinen Informationen über die sichere und richtige: Einstellung, Anschluss, Inbetriebnahme und Nutzung sowie Wartung der von der Firma IGLOO hergestellten Kühl- und/oder Gefrieranlagen.

ru

Руководство пользователя состоит из двух частей. Первая часть - **«Инструкция по эксплуатации»**, которые содержат ряд чертежей, технических данных, частей оборудования, схемы сборок деталей, линий и список запасных частей.
Вторая часть руководства - **«Технические данные и инструкции по сборке»**, содержащая набор общих сведений о безопасных и правильных: установке, подключении, вводе в эксплуатацию, использовании и техническом обслуживании холодильного и/или морозильного оборудования, произведенного компанией IGLOO

Informacje zawarte w tym dokumencie mogą być zmienione przez „IGLOO” bez powiadamiania użytkownika.

Kopiowanie niniejszej instrukcji bez zgody producenta jest zabronione.
Zdjęcia oraz rysunki mają charakter poglądowy i mogą się różnić od zakupionego urządzenia.

Wydanie - Grudzień 2019

Adres:
Stary Wiśnicz 289
32-720 Nowy Wiśnicz, Poland

Tel.: +48 14/662 19 10
fax: +48 14/662 19 12

e-mail: info@igloo.pl
www.igloo.pl

Wydanie - Grudzień 2019

Adres:
Stary Wiśnicz 289
32-720 Nowy Wiśnicz, Poland

Tel.: +48 14/662 19 10
fax: +48 14/662 19 12

e-mail: info@igloo.pl
www.igloo.pl

INSTRUKCJA ORYGINALNA

G022_01B - 02.12.2019

PRZECZYTAĆ UWAŻNIE PRZED UŻYCIEM
ZACHOWAĆ DO WYKORZYSTANIA W PRZYSZŁOŚCI

DOKUMENTACJA TECHNICZNA - ORYGINALNA	**REWIZJA**				STRONA: **1/1**
TYP: **INNOVA B**	L.P.	DATA	L.P.	DATA	
NR DOKUMENTACJI: **G022_01B**	A		D		
ROZDZIAŁ NR: **010**	B		E		DATA 1 wydania: **02.12.2019**
ROZDZIAŁ: **SPIS TREŚCI**	C		F		

ROZDZIAŁ NR	ROZDZIAŁ	ILOŚĆ STRON	STATUS REWIZJI	NR DOKUMENTACJI
010	**SPIS TREŚCI**	**1**	**-**	**X**
020	**WYMOGI DOTYCZĄCE EKSPLOATACJI**	**1**	**-**	**X**
021	**OPIS OGÓLNY**	**2**	**-**	**X**
022	**EKSPLOATACJA**	**3**	**-**	**X**
025	**PRZEKROJE**	**1**	**-**	**X**
030	**DANE TECHNICZNE**	**1**	**-**	**X**
120	**KONSERWACJA**	**1**	**-**	**X**

KLUCZ:

-	Pierwsze wydanie
A, B, ...	Indeks rewizji
X	Nr rozdziału zgodny z numerem dokumentacji

DOKUMENTACJA TECHNICZNA - ORYGINALNA	REWIZJA				STRONA: **1/1**
TYP: **INNOVA B**	L.P.	DATA	L.P.	DATA	
NR DOKUMENTACJI: **G022_01B**	A		D		
ROZDZIAŁ NR: **020**	B		E		DATA 1 wydania: **02.12.2019**
ROZDZIAŁ: **WYMOGI DOTYCZĄCE EKSPLOATACJI**	C		F		

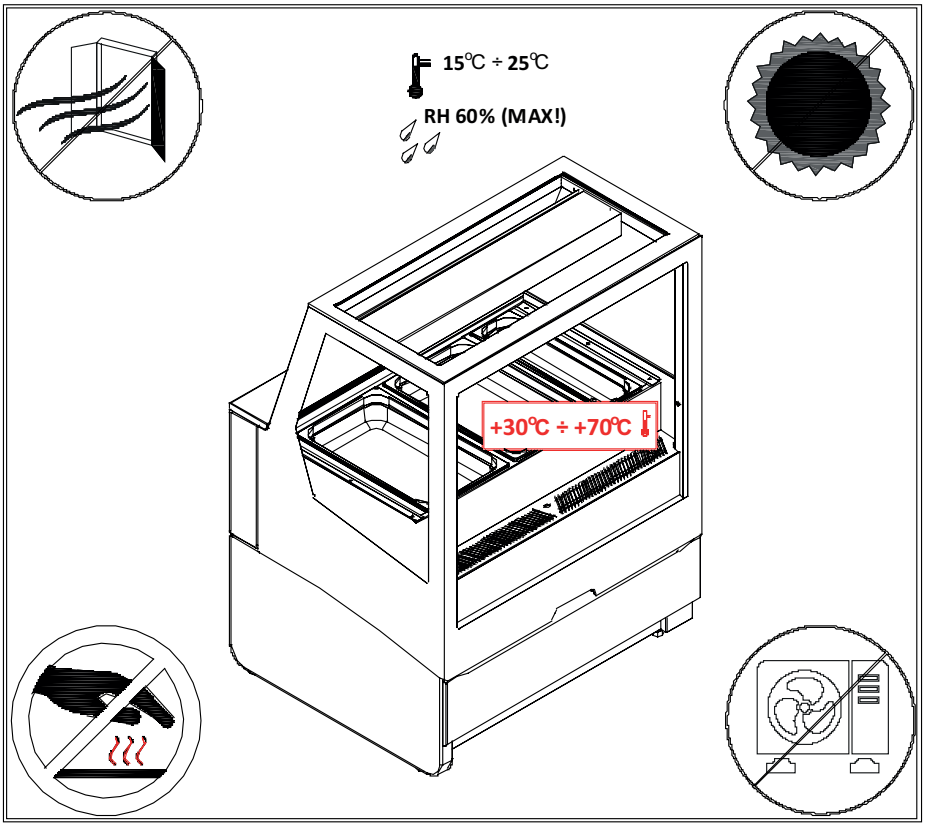

DOKUMENTACJA TECHNICZNA - ORYGINALNA	REWIZJA				STRONA: **1/2**
TYP: **INNOVA B**	L.P.	DATA	L.P.	DATA	
NR DOKUMENTACJI: **G022_01B**	A		D		
ROZDZIAŁ NR: **021**	B		E		DATA 1 wydania: **02.12.2019**
ROZDZIAŁ: **OPIS OGÓLNY**	C		F		

WYPOSAŻENIE STANDARDOWE :

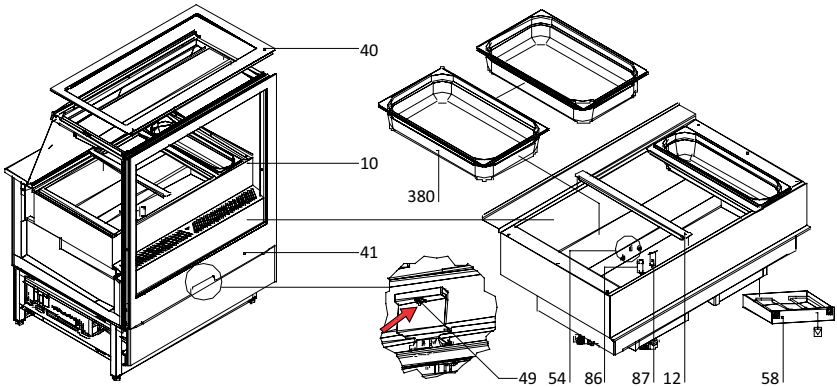

Rysunek 1

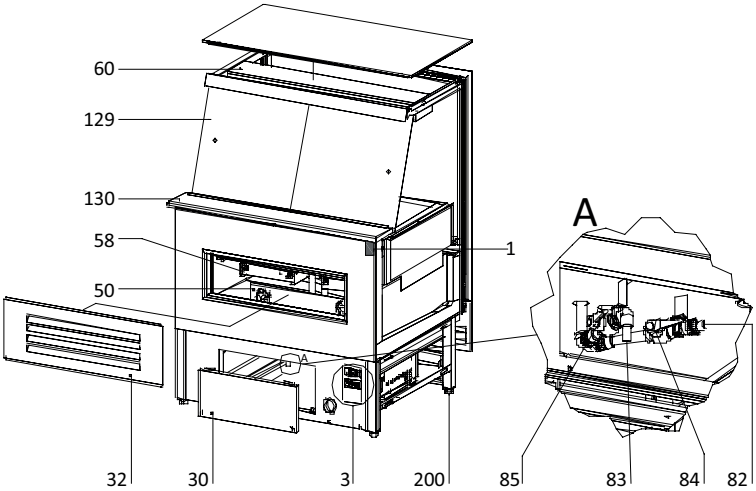

Rysunek 2

DOKUMENTACJA TECHNICZNA - ORYGINALNA	**REWIZJA**				STRONA: **2/2**
TYP: **INNOVA B**	L.P.	DATA	L.P.	DATA	
NR DOKUMENTACJI: **G022_01B**	A		D		
ROZDZIAŁ NR: **021**	B		E		DATA 1 wydania: **02.12.2019**
ROZDZIAŁ: **OPIS OGÓLNY**	C		F		

OPIS RYSUNKÓW 1÷2:

1 – Tabliczka znamionowa urządzenia
3 - Panel sterowania urządzeniem (wyłącznik główny; wyłącznik oświetlenia; wyłącznik blokady szyby frontowej; panel termostatu)
10 – Zespół wanny bemara
12 – Przekładka pojemników GN - umiejscowiona jest pomiędzy dwoma pojemnikami w wannie bemara
30 – Wstawka oblachowania podstawy tył – po ściągnięciu dostęp do zaworów kulowych
32 - Zaślepka drzwi perforowana (po ściągnięciu dostęp do blach wentylatora i grzałek bemara)
40 – Półka szklana górna
41 – Innowacyjny system wysuwny frontu z elektromagnetyczną blokadą
49 – Uchwyt z elektromagnetyczną blokadą wysuwu frontu (UWAGA! Aby wysunąć szybę frontową musi być wyłączona blokada drzwi (przycisk (9) na panelu sterowania (3)) oraz należy wcisnąć blokadę wysuwu znajdującą się w wewnętrznej stronie uchwytu (49))
50 - Blacha wentylatorów
54 – Sondy poziomu wody w zbiorniku
58 – Zespół grzałki elektrycznej
60 - Zespół lampy z promiennikami ITT
82 – Zespół dopływu wody do bemara
83 – Spust wody z wanny bemara
84 - Zawór kulowy za miejscem montażu elektrozaworu automatycznego dopełniania wody
85 – Zawór kulowy spustu wody z wanny bemara
86 - Zespół dopływu wody do bemara (zadziała przy opcji automatycznego dopuszczania wody)
87 - Rurka spustu wody z wanny bemara. Przy wysokim poziomie wody w wannie może zadziałać jako przelew pod warunkiem, że będzie otwarty zawór spustu wody (85)
129 – Przysłonki nocne z pleksy
130 – Blat roboczy
200 - Nóżki służące do wypoziomowania urządzenia
380 – Pojemniki gastronomiczne GN

DOKUMENTACJA TECHNICZNA - ORYGINALNA	REWIZJA				STRONA: **1/3**
TYP: **INNOVA B**	L.P.	DATA	L.P.	DATA	
NR DOKUMENTACJI: **G022_01B**	A		D		
ROZDZIAŁ NR: **021**	B		E		DATA 1 wydania: **02.12.2019**
ROZDZIAŁ: **EKSPLOATACJA**	C		F		

ZESPÓŁ WANNY BEMAROWEJ:

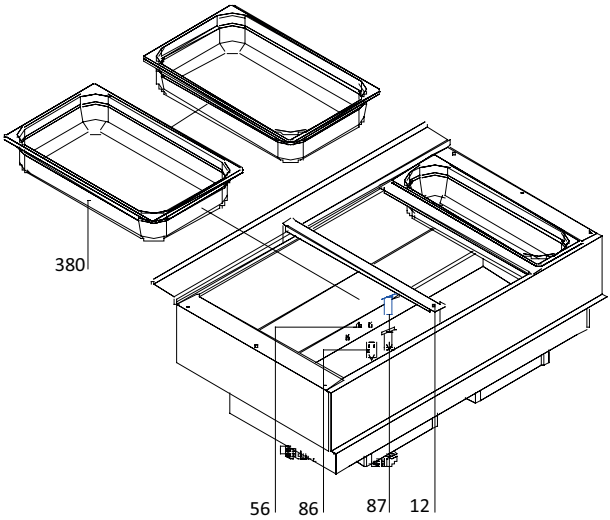

Rysunek 1

12 - Przekładka pojemników GN - umiejscowiona jest pomiędzy dwoma pojemnikami w wannie bemara
56 – Sonda optymalnego poziomu wody w wannie bemara
86 - Zespół dopływu wody do bemara (zadziała przy opcji automatycznego dopuszczania wody)
87 - Rurka spustu wody z wanny bemara. Przy wysokim poziomie wody w wannie może zadziałać jako przelew pod warunkiem, że będzie otwarty zawór spustu wody. Przy czyszczeniu wanny bemarowej rurkę tą należy wyciągnąć!
380 – Pojemniki gastronomiczne GN

POZIOM WODY W WANNIE BEMARA:

Wodę wlewamy bezpośrednio do wanny bemara ręcznie (np. wężem gumowym -uważając, aby nie zalać części elektrycznej) lub automatycznie. Bemar wyposażony jest w regulator poziomu **cieczy SPW-4** służący do sterowania i nadzorowania poziomem wody w wannie. Niski poziom wody lub brak wody w wannie obrazowany jest świetlną sygnalizacją kontrolki czerwonej umieszczonej na panelu sterowania.

Kontrolka czerwona – sygnalizuje niski poziom wody w wannie, funkcja grzania jest jeszcze aktywna – należy bezwzględnie dolać wodę do momentu zgaśnięcia kontrolki czerwonej.
Bardzo niski poziom cieczy lub jej brak w wannie spowoduje wyłączenie funkcji grzania bemara przy jednoczesnym świeceniu kontrolki czerwonej.

DOKUMENTACJA TECHNICZNA - ORYGINALNA	REWIZJA				STRONA: **2/3**
TYP: **INNOVA B**	L.P.	DATA	L.P.	DATA	
NR DOKUMENTACJI: **G022_01B**	A		D		
ROZDZIAŁ NR: **021**	B		E		DATA 1 wydania: **02.12.2019**
ROZDZIAŁ: **EKSPLOATACJA**	C		F		

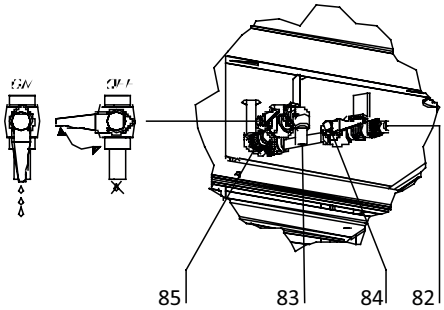

Rysunek 2 System dopływu i odpływu wody

82 – Miejsce podpięcia elektrozaworu do automatycznego dopuszczania wody
83 – Spust wody z wanny bemara - zakończony zaworem kulowym
84 – Zawór kulowy za miejscem montażu elektrozaworu automatycznego dopełniania wody
85 - Zawór kulowy spustu wody z wanny bemara

DOPEŁNIANIE WODY RĘCZNE:

Dopełnianie wody do wanny bemara można dokonać w dowolnym czasie, zarówno podczas postoju urządzania jak również w trakcie jego pracy. Należy jednak pamiętać, aby przed czynnością dolewania wody sprawdzić, czy zawory kulowe **(84)** i **(85)** spustu wody są w pozycji zamkniętej czy otwartej. **Zawór (84) znajdujący się za miejscem przeznaczonym pod elektrozawór automatycznego dopuszczania wody powinien być w pozycji zamkniętej - OFF.** Natomiast należy mieć na uwadze, że przy zamkniętym zaworze spustu wody **(85)** nie zadziała system przelewu w przypadku dolania za dużej ilości wody do wanny bemarowej.

DOPEŁNIANIE WODY AUTOMATYCZNE:

Elektrozawór zastosowany w automatycznym dopełnianiu wody w wannie bemara współpracuje z czujnikiem SPW i automatycznie steruje uzupełnianie wody. Przed pierwszym napełnieniem wanny bemarowej wodą należy sprawdzić, czy zawór kulowy (84) znajdujący się za miejscem podpięcia elektrozaworu jest w pozycji otwartej (ON).

PANEL STEROWANIA:

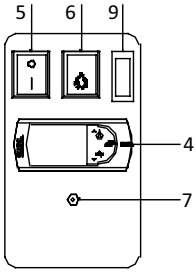

4 – Panel termostatu (regulatora temperatury- szczegóły obsługi w „Instrukcji Użytkowania")
5 – Wyłącznik główny – włącz/wyłącz grzanie
6 – Wyłącznik oświetlenia (działa niezależnie od włączonego wyłącznika głównego (5))
7 – Kontrolka sygnalizująca niski poziom wody w wannie lub jej brak
9 - Wyłącznik blokady szyby frontowej

Rysunek 3 Panel sterowania

DOKUMENTACJA TECHNICZNA - ORYGINALNA	REWIZJA				STRONA: **1/1**
TYP: **INNOVA B**	L.P.	DATA	L.P.	DATA	
NR DOKUMENTACJI: **G022_01B**	A		D		
ROZDZIAŁ NR: **030**	B		E		DATA 1 wydania: **02.12.2019**
ROZDZIAŁ: **DANE TECHNICZNE**	C		F		

REGULACJA TEMPERATURY WODY W WANNIE BEMARA:

Bemar wyposażony jest w elektroniczny regulator temperatury **(4)** za pomocą którego ustawiamy żądaną temperaturę wody w wannie. Czujnik temperatury umieszczony jest w wannie bemara. Szczegóły obsługi regulatora w „Instrukcji użytkowania".

SZYBA FRONTOWA W SYSTEMIE WYSUWNEGO FRONTU Z ELEKTROMAGNETYCZNĄ BLOKADĄ:

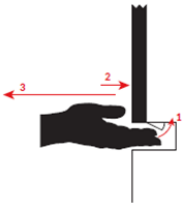

Rysunek 4

W urządzeniu zastosowano wysuwny system szyby frontowej z elektromagnetyczną blokadą jej wysuwu. Warunkiem wysunięcia szyby jest załączenie przycisku otwierania/zamykania zamka blokady (9) na umieszczonym z tyłu urządzenia panelu sterownia (Rysunek 3), a następnie wciśnięciu zamka zwalniającego (Rysunek 4, krok 1) przy jednoczesnym lekkim dociśnięciu obudowy drewnianej (Rysunek 5), aby blokada wysuwu zwolniła się i wysuwamy szybę w swoim kierunku.

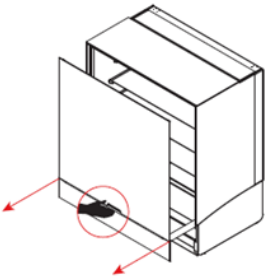

Rysunek 5

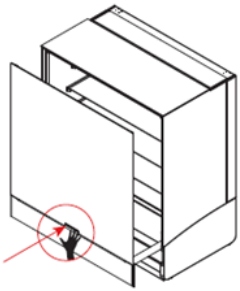

Rysunek 6

Rysunek 7

Chcąc zasunąć szybę frontową należy ją lekko docisnąć w okolicach miejsca blokady **(Rysunek 6)**, aby przycisk blokady wysuwu został załączony. Aby całkowicie uniemożliwić otwieranie szyby frontowej przez osoby nieupoważnione należy wyłączyć zasilanie elektromagnesu na panelu obsługi **(Rysunek 3 przycisk (9)). Zasuwając szybę frontową dociskamy ją lekko w miejscu blokady, a nie w górnej czy centralnej części szyby jak na Rysunku 7!.**

DOKUMENTACJA TECHNICZNA - ORYGINALNA	REWIZJA				STRONA: **1/1**
TYP: **INNOVA B**	L.P.	DATA	L.P.	DATA	
NR DOKUMENTACJI: **G022_01B**	A		D		
ROZDZIAŁ NR: **025**	B		E		DATA 1 wydania: **02.12.2019**
ROZDZIAŁ: **PRZEKROJE**	C		F		

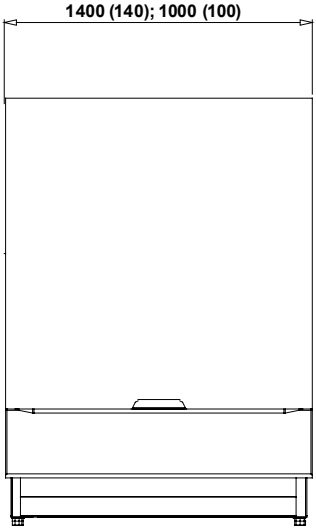

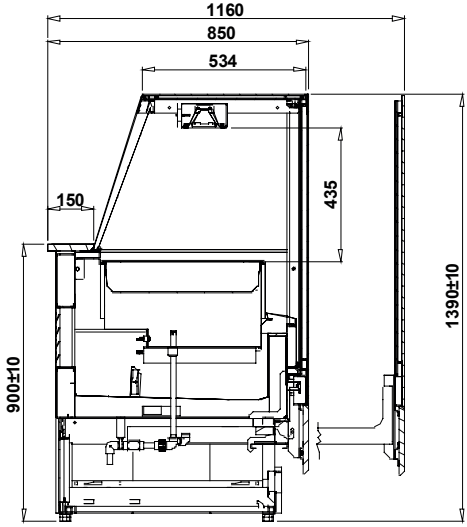

DOKUMENTACJA TECHNICZNA - ORYGINALNA	**REWIZJA**				STRONA: **1/1**
TYP: **INNOVA B**	L.P.	DATA	L.P.	DATA	
NR DOKUMENTACJI: **G022_01B**	A		D		
ROZDZIAŁ NR: **030**	B		E		DATA 1 wydania: **02.12.2019**
ROZDZIAŁ: **DANE TECHNICZNE**	C		F		

INNOVA B	Napięcie znamionowe [V/Hz]	Prąd [A]	Moc znamionowa oświetlenia [W]	Moc elektryczna grzałek [W]	Moc znamionowa [W]	Zużycie energii elektrycznej [kWh/1h]
INN100.140B	230/50	8.8	400	1600	2028	0.7
INN140.140B	230/50	12.4	400	2400	2842	0.9

DOKUMENTACJA TECHNICZNA - ORYGINALNA	REWIZJA				STRONA: **1/1**
TYP: **INNOVA B**	L.P.	DATA	L.P.	DATA	
NR DOKUMENTACJI: **G022_01B**	A		D		
ROZDZIAŁ NR: **120**	B		E		DATA 1 wydania: **02.12.2019**
ROZDZIAŁ: **KONSERWACJA**	C		F		

Urządzenie należy utrzymywać w czystości i okresowo go serwisować.
Chronić przed uszkodzeniem lub zalaniem wodą instalację elektryczną
Nie należy stosować żadnych ostrych przedmiotów celem usuwania zabrudzeń!

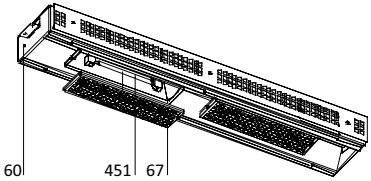

Rysunek 1

60 – Zespół lampy z promiennikami ITT
67 - Osłona promiennika podczerwieni
451 - Promiennik podczerwieni ITT

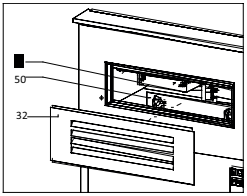

Rysunek 2

32 – Zaślepka drzwi perforowana (po ściągnięciu dostęp do blach wentylatora i grzałek bemara)
50 – Wentylatory
58 – Zespół grzałki elektrycznej

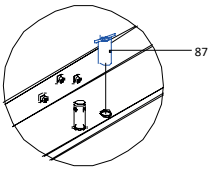

Rysunek 3

UWAGA: Podczas konserwacji i wymiany wody w wannie bemara należy wyciągnąć z wanny rurkę przelewową **(87)** i otworzyć zawór kulowy spustu wody.

UWAGA: Warunkiem załączenie się grzałek elektrycznych jest aktywny przycisk wyłącznika głównego, załączony regulator temperatury i odpowiedni poziom wody w wannie bemarowej.

Każde urządzenie wysyłane do Klienta wyposażone jest w schemat elektryczny w formie papierowej. Zabezpieczony schemat umiejscowiony jest w pobliżu skrzynki sterującej urządzenia i jest przeznaczony wyłącznie dla autoryzowanego serwisu.

Wydanie - Grudzień 2019

Adres:
Stary Wiśnicz 289
32-720 Nowy Wiśnicz, Poland

Tel.: +48 14/662 19 10
fax: +48 14/662 19 12

e-mail: info@igloo.pl
www.igloo.pl