IGLOO

РАЗДАТОЧНЫЕ ЛИНИИ GASTROO

ФИРМА IGLOO

является производителем профессиональной мебели и оборудования из нержавеющей стали, предназначенных для объектов общепита. Идя навстречу ожиданиям клиентов, мы представляем новое предложение модульных раздаточных линий GASTROO.

Благодаря многолетнему опыту, профессионализму, использованию современных станков и высококачественных материалов наша продукция является функциональной, надежной и эргономичной, при этом она соответствует международным стандартам качества и безопасности.

Новаторские решения, дизайн и стиль будут удачно сочетаться с оригинальными и современными интерьерами.

Раздаточная линия – это комплект холодильного, нагревательного и нейтрального оборудования с дополнительными элементами, соответствующим образом подобранных для того, чтобы обеспечить высокопроизводительную раздачу блюд, хранимых при соответствующей температуре.

Все модули раздаточной линии можно сочетать друг с другом в произвольном порядке, учитывая индивидуальные запросы клиентов.

В данном каталоге представлены отдельные образцы из многообразия того, что мы можем Вам предложить. Приглашаем Вас ознакомиться с нашим предложением промышленного холодильного оборудования, а также мебели и гастрономического оборудования. Мы также изготавливаем нетиповую продукцию по индивидуальным заказам клиентов.

СОДЕРЖАНИЕ

НАГРЕВАТЕЛЬНОЕ ОБОРУДОВАНИЕ

мармиты 6
тепловые столы 7
диспенсеры тарелок 8

ХОЛОДИЛЬНОЕ ОБОРУДОВАНИЕ

витрины для салатов 9
холодильные столы 10
холодильные витрины 11

ПРИЛАВКИ НЕЙТРАЛЬНЫЕ

прямые прилавки 12
угловые прилавки 13
кассовые стойки 14
стол для приборов и подносов 15

ДОПОЛНИТЕЛЬНЫЕ ЭЛЕМЕНТЫ

стеклянные витрины 16
направляющие для подносов 17
декоративная отделка 17

- Цены в каталоге указаны без учета НДС • Гарантия на оборудование: 12 месяцев
- Изготовитель оставляет за собой право вносить изменения в конструкцию, технические параметры и цены.
- К оборудованию с электрической установкой следует добавить утилизационный сбор в размере 25,00 злотых нетто.
- Фотографии и чертежи, приведенные в данном прайс-листе, имеют иллюстративный характер и не могут быть основанием для претензий в случае отличия от изготовленного оборудования.
- Данный каталог – прайс-лист не является торговым предложением в понимании Гражданского кодекса.

ВИЗУАЛИЗАЦИЯ

ПРИМЕРЫ

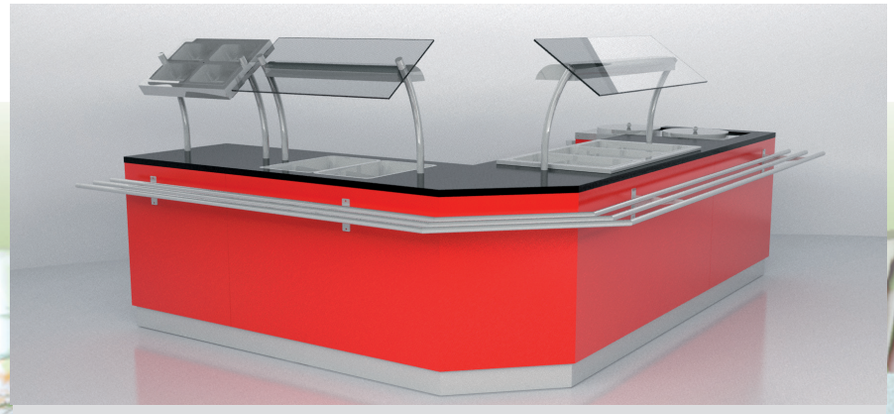

ВИЗУАЛИЗАЦИЯ

ПРИМЕРЫ

РЕГУЛИРУЕМАЯ ПОЛКА

СТОЛЕШНИЦА ИЗ НЕРЖАВЕЮЩЕЙ СТАЛИ С КАПИНОСОМ

РАЗДВИЖНЫЕ ДВЕРИ

РОЛИКОВЫЕ НАПРАВЛЯЮЩИЕ

НОЖКИ ИЗ НЕРЖАВЕЮЩЕГО ПРОФИЛЯ

ЭЛЕКТРОННЫЙ РЕГУЛЯТОР ТЕМПЕРАТУРЫ

МАГНИТНОЕ УПЛОТНЕНИЕ

КОМПЛЕКТ КОЛЕС

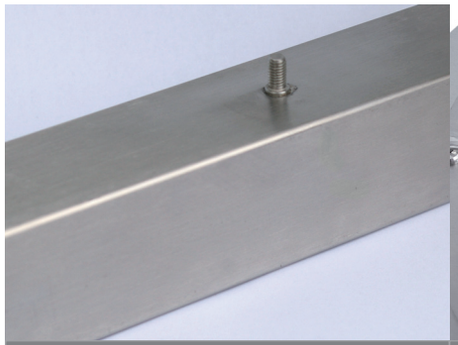

ЗАЗЕМЛЯЮЩАЯ ШПИЛЬКА (ЭКВИПОТЕНЦИАЛЬНАЯ)

ВНУТРЕННЯЯ ЧАСТЬ ДИСПЕНСЕРА ТАРЕЛОК

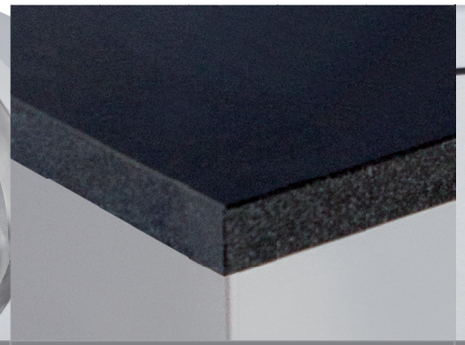

СТОЛЕШНИЦА ИЗ ЧЕРНОГО ГРАНИТА

РУЧКА ДВЕРИ

1/1GN 530x325mm | 2/3GN 354x325mm | 1/2GN 265x325mm | 1/3GN 176x325mm | 1/6GN 176x162mm | 1/4GN 265x162mm | 1/9GN 176x108mm

Гастроемкости GN из нержавеющей стали

2/3GN 1/3GN | 2x1/3GN 3x1/9GN | 1x1/2GN 2x1/4GN | 6x1/6GN

Примеры конфигурации гастроемкостей GN

МАРМИТ ВОДЯНОЙ

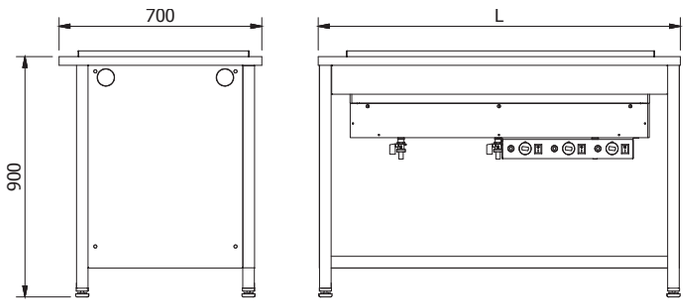

Водяной мармит – это современное гастрономическое оборудование, предназначенное для экспозиции горячих блюд и поддержания определенной температуры.

Столешница из нержавеющей стали с капиносом

Гастроемкости GN

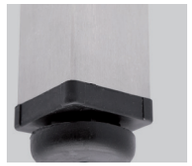

Ножки из нержавеющего профиля

РАЗМЕРЫ (мм)	УПРАВЛЕНИЕ	ПОПЕРЕЧИНЫ l = 530 mm	ДИАПАЗОН ТЕМПЕРАТУР (°C)	НОМИНАЛЬНАЯ МОЩНОСТЬ [Вт]	НАПРЯЖЕНИЕ (В/Гц)	ОСНОВАНИЕ – ШКАФ	ОСНОВАНИЕ – КАРКАС
						ID	ID
900/700/900 2x1/1 GN	ЦЕНТРАЛЬНОЕ	1	+30 / +95	1600	230 V / 50 Hz	IGG 1703-06	IGG 1707-06
1200/700/900 3x1/1 GN		2		2400		IGG 1703-07	IGG 1707-07
1500/700/900 4x1/1 GN		3		3200		IGG 1703-08	IGG 1707-08
900/700/900 2x1/1 GN	НЕЗАВИСИМОЕ			1600		IGG 1704-04	IGG 1708-04
1200/700/900 3x1/1 GN				2400		IGG 1704-05	IGG 1708-05
1500/700/900 4x1/1 GN				3200		IGG 1704-06	IGG 1708-06

СТАНДАРТНОЕ ОСНАЩЕНИЕ
Конструкция изготовлена из шлифованной высокосортной нержавеющей стали 0H18N9 (AISI 304)
Столешница из нержавеющей стали, толщина 40 мм или – с капиносом – 40 мм + 20 мм (на выбор)
Штампованные камеры, изолированные минеральной ватой
Ножки из нержавеющего профиля 40x40x1.2 мм с регулировкой высоты ± 20 мм
Заземляющая шпилька (эквипотенциальная)
Управление – механический термостат
Заполнение водой – вручную
Спуск воды через сливной вентиль
Максимальная высота гастроемкостей GN – 200 мм

ДОПОЛНИТЕЛЬНОЕ ОСНАЩЕНИЕ
Столешница из серого гранита толщиной 30 мм
Столешница из гранита «Балморал» толщиной 30 мм
Столешница из черного гранита толщиной 30 мм
Столешница из гранита (нестандартное исполнение) толщиной 30 мм
Направляющие для подносов
Стеклянная витрина
Комплект колес (2 колеса с тормозом)
Система автоматического долива воды
Нестандартные поперечины под гастроемкости GN
Декоративная отделка

ТЕПЛОВОЙ СТОЛ

Drzwi przesuwne

УПРАВЛЕНИЕ termostatem mechanicznym

Столешница из нержавеющей стали с капиносом

Тепловой стол – это гастрономическое оборудование, предназначенное для подогревания в шкафу и поддержания температуры горячих блюд на подогреваемой столешнице.

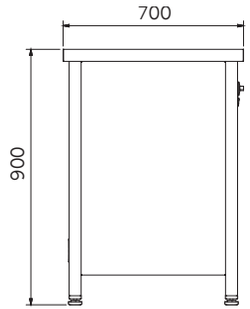

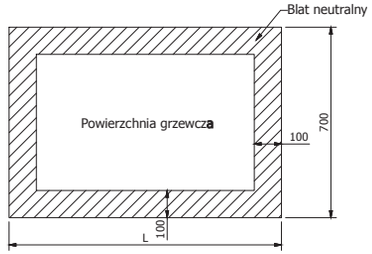

РАЗМЕРЫ (мм)	ID	НАГРЕВАТЕЛЬНЫЕ ЭЛЕМЕНТЫ	ДИАПАЗОН ТЕМПЕРАТУР (°C)	НОМИНАЛЬНАЯ МОЩНОСТЬ [Вт]	НАПРЯЖЕНИЕ (В/Гц)
1000/700/900	IGG 1711-01	ПОДОГРЕВАЕМАЯ СТОЛЕШНИЦА, НАГРЕВАТЕЛЬНЫЙ ШКАФ	+30/+90	1061	230 V / 50 Hz
1400/700/900	IGG 1711-02			1148	
1900/700/900	IGG 1711-03			1235	
1000/700/900	IGG 1711-04	ПОДОГРЕВАЕМАЯ СТОЛЕШНИЦА, НЕЙТРАЛЬНЫЙ ШКАФ		261	
1400/700/900	IGG 1711-05			348	
1900/700/900	IGG 1711-06			435	
1000/700/900	IGG 1711-07	ПОДОГРЕВАЕМАЯ СТОЛЕШНИЦА, ОСНОВАНИЕ - КАРКАС		261	
1400/700/900	IGG 1711-08			348	
1900/700/900	IGG 1711-09			435	
1000/700/900	IGG 1711-10	НЕЙТРАЛЬНАЯ СТОЛЕШНИЦА, НАГРЕВАТЕЛЬНЫЙ ШКАФ		800	
1400/700/900	IGG 1711-11			800	
1900/700/900	IGG 1711-12			800	

СТАНДАРТНОЕ ОСНАЩЕНИЕ
Конструкция изготовлена из шлифованной высокосортной нержавеющей стали 0H18N9 (AISI 304)
Столешница из нержавеющей стали, толщина 40 мм или – с капиносом – 40 мм + 20 мм (на выбор)
Штампованные камеры, изолированные минеральной ватой
Ножки из нержавеющего профиля 40x40x1.2 мм с регулировкой высоты ± 20 мм
Заземляющая шпилька (эквипотенциальная)
Принудительная циркуляция воздуха в нагревательном шкафу
Управление – механический термостат
Раздвижные двери в столах со шкафом установлены на роликовых направляющих
Регулируемая полка (перфорированная в нагревательном шкафу)

ДОПОЛНИТЕЛЬНОЕ ОСНАЩЕНИЕ
Столешница из серого гранита толщиной 30 мм
Столешница из гранита «Балморал» толщиной 30 мм
Столешница из черного гранита толщиной 30 мм
Столешница из гранита (нестандартное исполнение) толщиной 30 мм
Направляющие для подносов
Стеклянная витрина
Комплект колес (2 колеса с тормозом)
Декоративная отделка

ПОДОГРЕВАЕМЫЙ ДИСПЕНСЕР ТАРЕЛОК

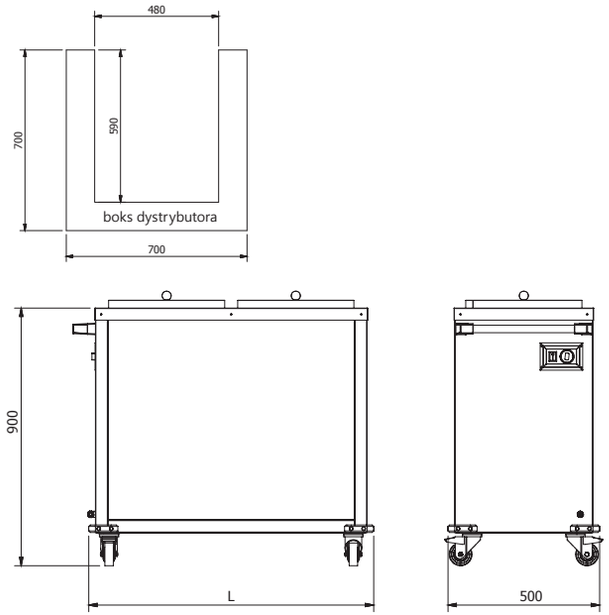

Диспенсер тарелок – это оборудование, предназначенное для хранения, нагревания и транспортировки тарелок.

Конструкция изготовлена из высокосортной нержавеющей стали

Внутренняя часть приспособлена для хранения тарелок

Комплект колес

РАЗМЕРЫ (мм)	ID	ЕМКОСТЬ	ДИАПАЗОН ТЕМПЕРАТУР (°C)	НОМИНАЛЬНАЯ МОЩНОСТЬ [Вт]	НАПРЯЖЕНИЕ (В/Гц)
500/600/900	IGG 1715-01	1 x 50 ТАРЕЛОК Ø 320 мм	+30/+90	1800	230 V / 50 Hz
500/940/900	IGG 1715-02	2 x 50 ТАРЕЛОК Ø 320 мм			

СТАНДАРТНОЕ ОСНАЩЕНИЕ
Конструкция изготовлена из шлифованной высокосортной нержавеющей стали 0H18N9 (AISI 304)
Комплект колес (2 колеса с тормозом)
Заземляющая шпилька (эквипотенциальная)
Управление – механический термостат

ДОПОЛНИТЕЛЬНОЕ ОСНАЩЕНИЕ
бокс диспенсера – каркас со столешницей из нержавеющей стали
бокс диспенсера – шкаф со столешницей из нержавеющей стали
Столешница из серого гранита толщиной 30 мм для бокса
Столешница из гранита «Балморал» толщиной 30 мм для бокса
Столешница из черного гранита толщиной 30 мм для бокса
Столешница из гранита (нестандартное исполнение) для бокса, толщина 30 мм

ВИТРИНА ДЛЯ САЛАТОВ

Столешница из нержавеющей стали с капиносом

Комплект колес

Электронный регулятор температуры с цифровым дисплеем

Витрина для салатов – это холодильное оборудование, предназначенное для экспозиции, хранения и высокопроизводительной раздачи салатов и холодных закусок.

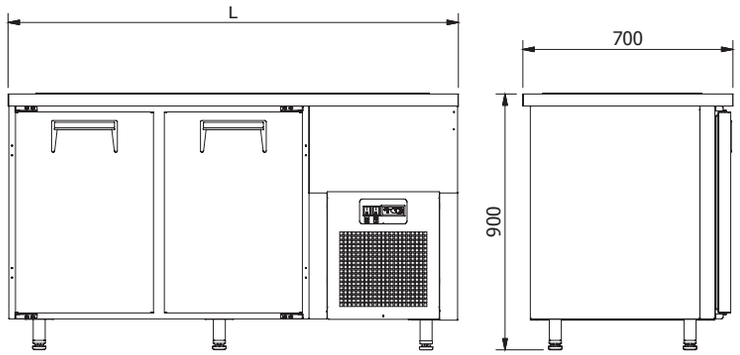

РАЗМЕРЫ (мм)	ID	ОТВЕРСТИЕ В СТОЛЕШНИЦЕ	ПОПЕРЕЧИНЫ l = 530 mm	ДИАПАЗОН ТЕМПЕРАТУР (°C)	НАПРЯЖЕНИЕ (В/Гц)	НОМИНАЛЬНАЯ МОЩНОСТЬ [Вт]
900/700/900	IGG 1802-01	2 x 1/1 GN + 2/4 GN	2	+1/+10	230 V / 50 Hz	193
1500/700/900	IGG 1802-02	3x1/1 GN	2			355
1500/700/900	IGG 1802-03	4x1/1 GN	3			355

СТАНДАРТНОЕ ОСНАЩЕНИЕ
Конструкция изготовлена из шлифованной высокосортной нержавеющей стали 0Н18N9 (AISI 304)
Столешница из нержавеющей стали, толщина 40 мм или – с капиносом – 40 мм + 20 мм (на выбор)
Изоляция из экологичной полиуретановой пены
Ножки из нержавеющего профиля 40x40x1.2 мм с регулировкой высоты ± 20 мм
Двери холодильного шкафа оснащены магнитным уплотнением, пластиковыми ручками и самозакрывающимся механизмом
Энергосберегающий агрегат
Динамическое охлаждение
В шкафу два уровня полок, регулируемых на направляющих и приспособленных для астроемкостей GN
Автоматическое оттаивание
Автоматическое испарение конденсата
Заземляющая шпилька (эквипотенциальная)
Электронный регулятор температуры с цифровым дисплеем
Звуковой сигнал, информирующий о засорении конденсатора или блокировке вентилятора

ДОПОЛНИТЕЛЬНОЕ ОСНАЩЕНИЕ
Столешница из серого гранита толщиной 30 мм
Столешница из гранита «Балморал» толщиной 30 мм
Столешница из черного гранита толщиной 30 мм
Столешница из гранита (нестандартное исполнение) толщиной 30 мм
Направляющие для подносов
Стеклянная витрина
Комплект колес (2 колеса с тормозом)
Декоративная отделка

СТАНДАРТНОЕ ОСНАЩЕНИЕ

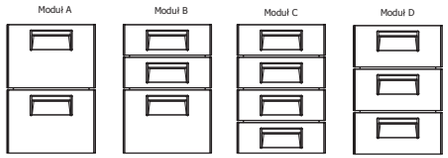

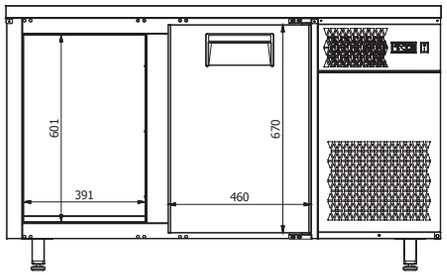

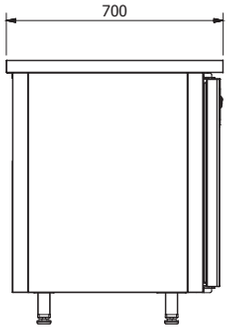

Холодильный стол – это оборудование с рабочей столешницей для хранения пищевых продуктов.

Двери камеры с магнитным уплотнением

Столешница из нержавеющей стали с капиносом

Два уровня полок, регулируемых на направляющих и приспособленных для гастроемкостей GN

РАЗМЕРЫ (мм)	ID	ДИАПАЗОН ТЕМПЕРАТУР (°C)	НАПРЯЖЕНИЕ (В/Гц)	НОМИНАЛЬНАЯ МОЩНОСТЬ [Вт]
1000/700/900	IGG 1801-01	+1/+10	230 V / 50 Hz	355
1400/700/900	IGG 1801-02			355
1900/700/900	IGG 1801-03			355
2400/700/900	IGG 1801-04			441

СТАНДАРТНОЕ ОСНАЩЕНИЕ
Конструкция изготовлена из шлифованной высокосортной нержавеющей стали 0Н18N9 (AISI 304)
Столешница из нержавеющей стали, толщина 40 мм или – с капиносом – 40 мм + 20 мм (на выбор)
Изоляция из экологичной полиуретановой пены
Двери холодильного шкафа оснащены магнитным уплотнением, пластиковыми ручками и самозакрывающимся механизмом
Ножки из нержавеющего профиля 40x40x1.2 мм с регулировкой высоты ± 20 мм
Энергосберегающий агрегат размещен в боковой части оборудования (есть возможность выбора стороны)
Динамическое охлаждение
Два уровня полок, регулируемых на направляющих и приспособленных для гастроемкостей GN
Автоматическое оттаивание
Автоматическое испарение конденсата
Заземляющая шпилька (эквипотенциальная)
Электронный регулятор температуры с цифровым дисплеем
Звуковой сигнал, информирующий о засорении конденсатора или блокировке вентилятора

ДОПОЛНИТЕЛЬНОЕ ОСНАЩЕНИЕ
Столешница из серого гранита толщиной 30 мм
Столешница из гранита «Балморал» толщиной 30 мм
Столешница из черного гранита толщиной 30 мм
Столешница из гранита (нестандартное исполнение) толщиной 30 мм
Направляющие для подносов
Стеклянная витрина
Комплект колес (2 колеса с тормозом)
Декоративная отделка
Модуль A – 2 выдвижных ящика
Модуль B, D – 3 выдвижных ящика
Модуль C – 4 выдвижных ящика

ХОЛОДИЛЬНАЯ ВИТРИНА
С ЕМКОСТЬЮ И ХОЛОДИЛЬНЫМ ШКАФОМ

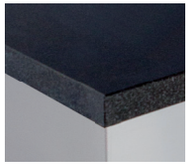

Столешница из черного гранита толщиной 30 мм

распашные задние двери

Изоляция из экологичной полиуретановой пены

Холодильная витрина с ванной и холодильным шкафом – это оборудование, предназначенное для экспозиции салатов, десертов, холодных закусок. Верхняя часть – это застекленная витрина с раздвижными дверями со стороны персонала и наклонными со стороны клиентов. Нижняя часть – это холодильный стол с емкостью для напитков.

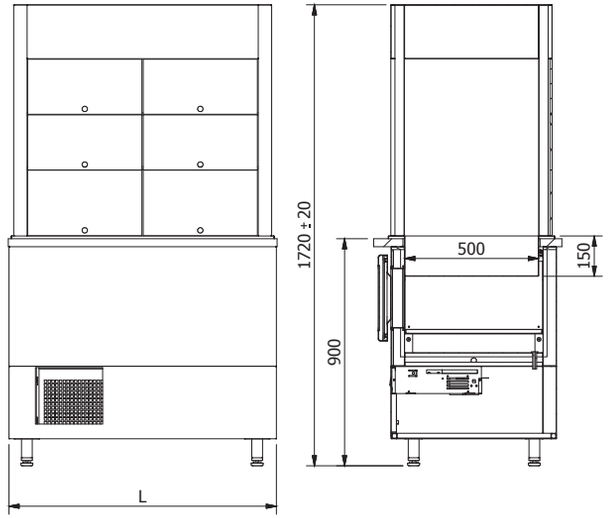

РАЗМЕРЫ (мм)	ID	ДИАПАЗОН ТЕМПЕРАТУР (°C)	НАПРЯЖЕНИЕ (В/Гц)	НОМИНАЛЬНАЯ МОЩНОСТЬ [Вт]
900/700/1770	IGG 1803-01	+1/+10	230 V / 50 Hz	213
1500/700/1770	IGG 1803-02			375

СТАНДАРТНОЕ ОСНАЩЕНИЕ
Конструкция изготовлена из шлифованной высокосортной нержавеющей стали 0H18N9 (AISI 304), стекла и плексигласа
Столешница из нержавеющей стали, толщина 40 мм или – с капиносом – 40 мм + 20 мм (на выбор)
Изоляция из экологичной полиуретановой пены
Двери нижнего шкафа оснащены магнитным уплотнением, пластиковыми ручками и самозакрывающимся механизмом
Наклонные дверки из плексигласа в витрине со стороны клиентов
Раздвижные стеклянные двери в витрине со стороны персонала
Ножки из нержавеющего профиля 40x40x1.2 мм с регулировкой высоты ± 20 мм
Энергосберегающий агрегат
Охладитель с вентилятором в верхней части
В нижнем шкафу два уровня полок, регулируемых на направляющих и приспособленных для гастроемкостей GN
Автоматическое оттаивание
Автоматическое испарение конденсата
Заземляющая шпилька (эквипотенциальная)
Электронный регулятор температуры с цифровым дисплеем
Звуковой сигнал, информирующий о засорении конденсатора или блокировке вентилятора

ДОПОЛНИТЕЛЬНОЕ ОСНАЩЕНИЕ
Столешница из серого гранита толщиной 30 мм
Столешница из гранита «Балморал» толщиной 30 мм
Столешница из черного гранита толщиной 30 мм
Столешница из гранита (нестандартное исполнение) толщиной 30 мм
Направляющие для подносов
Drzwi przesuwne od strony klienta
Комплект колес (2 колеса с тормозом)
Декоративная отделка

ПРИЛАВОК НЕЙТРАЛЬНЫЙ ПРЯМОЙ

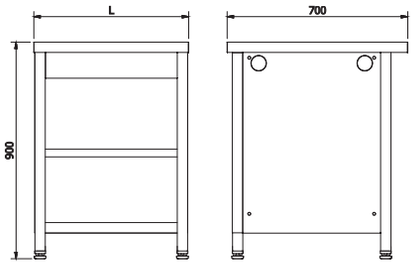

Прилавок нейтральный прямой – это стол из нержавеющей стали (открытый или со шкафом и полкой), являющийся дополнением раздаточной линии.

Столешница из нержавеющей стали с капиносом

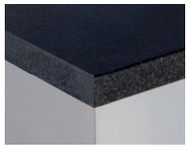

Столешница из черного гранита толщиной 30 мм

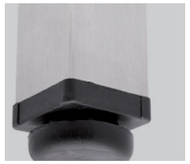

Ножки из нержавеющего профиля

РАЗМЕРЫ (мм)	ОСНОВАНИЕ – ШКАФ	ОСНОВАНИЕ – КАРКАС
	ID	ID
500/700/900	IGG 1202-01	IGG 1101-01
600/700/900	IGG 1202-02	IGG 1101-02
700/700/900	IGG 1202-03	IGG 1101-03
800/700/900	IGG 1202-04	IGG 1101-04
900/700/900	IGG 1202-05	IGG 1101-05
1000/700/900	IGG 1202-06	IGG 1101-06
1100/700/900	IGG 1202-07	IGG 1101-07
1200/700/900	IGG 1202-08	IGG 1101-08
1300/700/900	IGG 1202-09	IGG 1101-09
1400/700/900	IGG 1202-10	IGG 1101-10
1500/700/900	IGG 1202-11	IGG 1101-11

СТАНДАРТНОЕ ОСНАЩЕНИЕ
Конструкция изготовлена из шлифованной высокосортной нержавеющей стали 0Н18N9 (AISI 304)
Столешница из нержавеющей стали, толщина 40 мм или – с капиносом – 40 мм + 20 мм (на выбор)
Ножки из нержавеющего профиля 40x40x1.2 мм с регулировкой высоты ± 20 мм
Регулируемая полка
Заземляющая шпилька (эквипотенциальная)

ДОПОЛНИТЕЛЬНОЕ ОСНАЩЕНИЕ
Столешница из серого гранита толщиной 30 мм
Столешница из гранита «Балморал» толщиной 30 мм
Столешница из черного гранита толщиной 30 мм
Столешница из гранита (нестандартное исполнение) толщиной 30 мм
Направляющие для подносов
Стеклянная витрина
Комплект колес (2 колеса с тормозом)
Декоративная отделка
Выдвижной ящик с замком
Другая длина

ПРИЛАВОК НЕЙТРАЛЬНЫЙ УГЛОВОЙ

Столешница из нержавеющей стали с капиносом

Регулируемая полка

Декоративная отделка

Прилавок нейтральный угловой – это стол из нержавеющей стали (открытый или со шкафом), внутренний или внешний, с углом 45° и 90°, который позволяет расставить элементы раздаточной линии под углом.

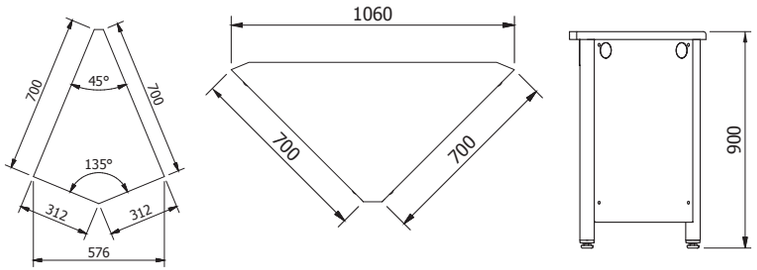

РАЗМЕРЫ (мм)	ОСНОВАНИЕ – ШКАФ	ОСНОВАНИЕ – КАРКАС
	ID	ID
wewnętrzne 90° 700/700/900	IGG 1103	IGG 1107
zewnętrzne 90° 700/700/900	IGG 1104	IGG 1108
wewnętrzne 45° 700/700/900	IGG 1105	IGG 1109
zewnętrzne 45° 700/700/900	IGG 1106	IGG 1110

СТАНДАРТНОЕ ОСНАЩЕНИЕ
Конструкция изготовлена из шлифованной высокосортной нержавеющей стали 0H18N9 (AISI 304)
Столешница из нержавеющей стали, толщина 40 мм или – с капиносом – 40 мм + 20 мм (на выбор)
Ножки из нержавеющего профиля 40x40x1.2 мм с регулировкой высоты ± 20 мм
Регулируемая полка
Заземляющая шпилька (эквипотенциальная)

ДОПОЛНИТЕЛЬНОЕ ОСНАЩЕНИЕ
Столешница из серого гранита толщиной 30 мм
Столешница из гранита «Балморал» толщиной 30 мм
Столешница из черного гранита толщиной 30 мм
Столешница из гранита (нестандартное исполнение) толщиной 30 мм
Направляющие для подносов
Комплект колес (2 колеса с тормозом)
Декоративная отделка

КАССОВАЯ СТОЙКА

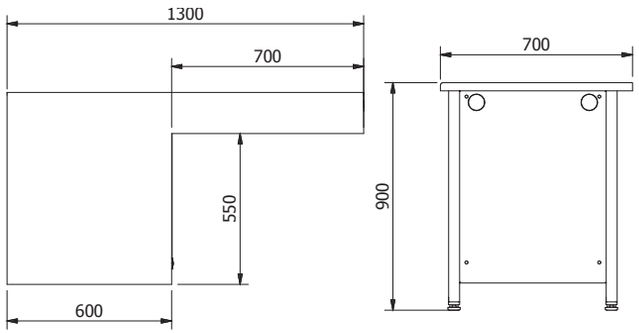

Кассовая стойка – это стол из нержавеющей стали без нижней полки с выдвижным ящиком и местом для стула и кассы.

Выдвижной ящик с замком

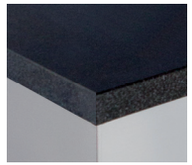

Столешница из черного гранита толщиной 30 мм

Декоративная отделка

РАЗМЕРЫ (мм)	ОСНОВАНИЕ – ШКАФ	ОСНОВАНИЕ – КАРКАС
	ID	ID
1300/700/900 L/P	IGG 1111	IGG 1112

СТАНДАРТНОЕ ОСНАЩЕНИЕ
Конструкция изготовлена из шлифованной высокосортной нержавеющей стали 0H18N9 (AISI 304)
Столешница из нержавеющей стали, толщина 40 мм или – с капиносом – 40 мм + 20 мм (на выбор)
Ножки из нержавеющего профиля 40x40x1.2 мм с регулировкой высоты ± 20 мм
Выдвижной ящик с замком
Заземляющая шпилька (эквипотенциальная)

ДОПОЛНИТЕЛЬНОЕ ОСНАЩЕНИЕ
Столешница из серого гранита толщиной 30 мм
Столешница из гранита «Балморал» толщиной 30 мм
Столешница из черного гранита толщиной 30 мм
Столешница из гранита (нестандартное исполнение) толщиной 30 мм
Направляющие для подносов
Комплект колес (2 колеса с тормозом)
Декоративная отделка

СТОЛ ДЛЯ ПРИБОРОВ И ПОДНОСОВ

Столешница из ержавеющей стали с капиносом

Комплект колес

Гастроемкости GN

Стол для приборов и подносов – это полезный элемент раздаточной линии, на котором эргономично размещены подносы и столовые приборы.

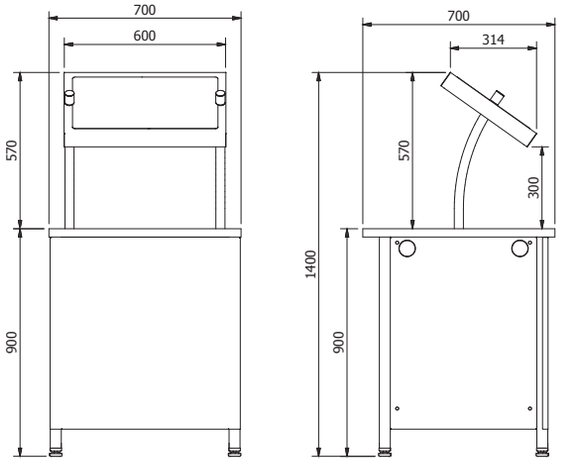

РАЗМЕРЫ (мм)	ОСНОВАНИЕ – ШКАФ	ОСНОВАНИЕ – КАРКАС
	ID	ID
600/700/1320 (1x1/1 GN)	IGG 1113	IGG 1114

СТАНДАРТНОЕ ОСНАЩЕНИЕ
Столешница из нержавеющей стали, толщина 40 мм или – с капиносом – 40 мм + 20 мм (на выбор)
Ножки из нержавеющего профиля 40x40x1.2 мм с регулировкой высоты ± 20 мм
Заземляющая шпилька (эквипотенциальная)
Регулируемая полка
Витрина с местом для гастроемкости 1/1 GN
Трубы в витрине прямые или изогнутые (на выбор)

ДОПОЛНИТЕЛЬНОЕ ОСНАЩЕНИЕ
Столешница из серого гранита толщиной 30 мм
Столешница из гранита «Балморал» толщиной 30 мм
Столешница из черного гранита толщиной 30 мм
Столешница из гранита (нестандартное исполнение) толщиной 30 мм
Направляющие для подносов
Комплект колес (2 колеса с тормозом)
Декоративная отделка
Емкость из полиэтилена

СТЕКЛЯННАЯ ВИТРИНА

Стеклянная витрина – это дополнительный элемент раздаточной линии, который можно установить на большинстве холодильных, нагревательных и нейтральных модулей. Она служит для защиты и освещения продуктов, выполняя при этом декоративную функцию.

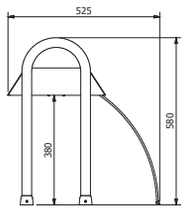

IGG 1009

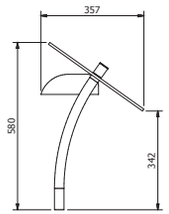

IGG 1010

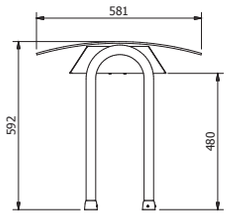

IGG 1011

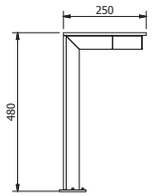

IGG 1012

РАЗМЕРЫ (мм)	ID
L/525/580	IGG 1009
L/357/580	IGG 1010
L/581/592	IGG 1011
L/250/480	IGG 1012

СТАНДАРТНОЕ ОСНАЩЕНИЕ
конструкция из труб и профилей из нержавеющей стали, стекла и кожуха освещения из нержавеющей стали
кожух освещения из нержавеющей стали

ДОПОЛНИТЕЛЬНОЕ ОСНАЩЕНИЕ
освещение галогеновыми лампами
освещение светодиодными лампами
нагревающий излучатель
галогеновая лампа + излучатель

IGG	КОЖУХ ЛАМПЫ ИЗ НЕРЖАВЕЮЩЕЙ СТАЛИ	СВЕТОДИОДНАЯ ЛАМПА	ГАЛОГЕНОВАЯ ЛАМПА	ИЗЛУЧАТЕЛЬ
IGG 1009	●	●	●	●
IGG 1010	●	●	●	●
IGG 1011	●	●	●	●
IGG 1012	●	●	-	-

ДЕКОРАТИВНАЯ ОТДЕЛКА

IGG 1013

IGG 1014

IGG 1015

IGG 1016

Декоративная отделка – это элемент отделки раздаточной линии. По желанию клиента можно сочетать различные материалы в любые конфигурации по индивидуальному проекту.

РАЗМЕРЫ (мм)	ID	
L/900	IGG 1013	меламин с цоколем из нержавеющей стали
	IGG 1014	лакированная плита МДФ с цоколем из нержавеющей стали
	IGG 1015	меламин с элементами из нержавеющей стали и цоколем из нержавеющей стали
	IGG 1016	лакированная плита МДФ с освещением светодиодной лампой с цоколем из нержавеющей стали
	IGG 1017	вертикальный кабельный канал для основания шкафа
	IGG 1018	цоколь из нержавеющей стали

Образцы цветов см. на стр. 18

НАПРАВЛЯЮЩИЕ ДЛЯ ПОДНОСОВ

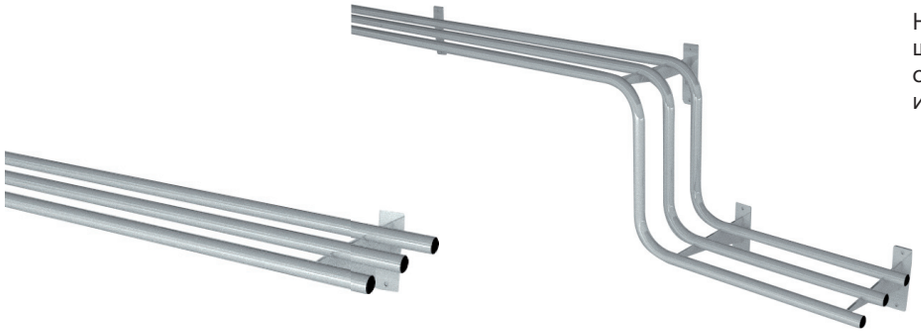

Направляющие для подносов – это элементы, изготовленные из трех труб из шлифованной высокосортной нержавеющей стали 0H18N9 (AISI 304). Они служат для перемещения подносов вдоль раздаточной линии и могут быть изготовлены в виде прямых или изогнутых участков по желанию клиента.

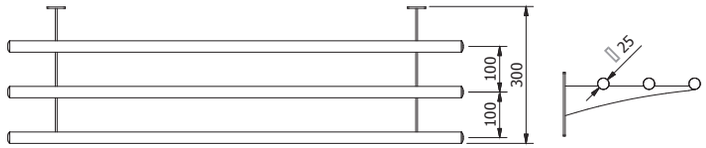

РАЗМЕРЫ (мм)	ID
L/300	IGG 1019

ДОПОЛНИТЕЛЬНОЕ ОСНАЩЕНИЕ
загибы в горизонтальной или вертикальной плоскости

Лакированная плита МДФ

TR 01	TR 02	TR 03	TR 04	TR 05	TR 06	TR 07
TR 08	TR 09	TR 10	TR 11	TR 12	TR 13	TR 14

Меламин

ML 01	ML 02	ML 03	ML 04	ML 05	ML 06	ML 07
ML 08						

В некоторых видах оборудования, отделанных натуральной деревянной облицовочной фанерой, цветовая гамма и текстура древесины могут различаться на различных участках, что не является дефектом изделия.

Гранит

GR 01	GR 02	GR 03

Несмотря на то, что мы прикладываем все усилия, мы не можем гарантировать, что опубликованные технические данные и описания не содержат неточностей и ошибок. Возможные ошибки не могут рассматриваться как основание для претензий, поэтому в случае каких-либо неясностей просим Вас связаться с отделом торговли фирмы IGLOO перед подачей заказа. Прайс-лист не является образцом цветов. Цвет, распечатанный на бумаге, может отличаться от действительного цвета.