JULIA

Диапазон температур: **+2ºC/+8ºC**

Агрегат: **внутренний**

Хладагент: **R404a / R507 / R448 / R449**

Технические данные	JULIA 1.3	JULIA 1.9	JULIA 2.5
KOD	JU100	JU101	JU102
Длина [мм]	1290	1900	2520
Полезная вместимость [дм3]	480	720	960
Полезная вместимость камере [дм3]	480	720	960
Площадь полок [м2]	2,15	3,25	4,35
Охлаждение площади полки [м2]	2,15	3,25	4,35
Толщина сторону [мм]	30	30	30
Глубина [мм]	855	855	855
Высота [мм]	1160+/10	1160+/10	1160+/10
Вес оборудованияа [кг]	153	240	300
Хладагент	R134a R290	R134a R290	R404a R507 R448 R449
Температура испарения To [°C]	-10	-10	-10
Расход охлаждающей мощности [Вт/текущий м]	350	350	350
Номинальное напряжение [В]	230/50Hz	230/50Hz	230/50Hz
Номинальная мощность освещения [Вт]	17	28,8	34
Общая номинальная мощность [Вт]	570	638	1415
Мощность охлаждения [Вт]	519	896	1310
Потребление электроэнергии [кВт/24ч]]	8	8,9	19,8
Нагрузка полки [кг/текущий м]	20	20	20

Стандарт

внутренний холодильный агрегат

гравитационное охлаждение

внешний корпус из нержавеющей стали (со стороны обслуживающего персонала)

фронтальная панель и основание из жести с полимерным покрытием белого – возможность выбора цвета (шаблон IGLOO)

изоляция из экологичной пенки из пенополиуретана

профиль алюминевый анодированный – цвет серебра или золота (шаблон IGLOO)

внутренний корпус изготовлен из нержавеющей стали

задние двери раскрываемые со стеклопакетом

столешница из нержавеющей стали

фронтальное стекло гнутое приоткрываемое

внутреннее освещение – светодиодная лампа LED (для кондитерских изделий)

2 уровня белых пластифицированных сетчатых полок + нижняя базовая полка

Бока изолированные из пластмассы - возможность выбора цвета (шаблон IGLOO)

автоматическая оттайка

автоматическая оттайка конденсата

электронный блок управления с цифровой индикацией температуры (IGLOO)

звуковой сигнал информирующий о загрязнении конденсатора или блокировки работы вентилятора

Опция

внешний корпус из нержавеющей стали (со стороны обслуживающего персонала)

внешний корпус из нержавеющей кислотоустойчивой стали

цвет фронтальной панели – возможность выбора цвета (шаблон IGLOO)

основание из нержавеющей стали

фронтальная панель из нержавеющей кислотоустойчивой стали

основание из листовой кислотоустойчивой стали

столешница из нержавеющей кислотоустойчивой стали

полки сетчатые хромированные

дополнительная подсветка 2 уровней полок – люминесцентные светодиодные лампы (для кондитерских изделий)

электронный регистратор температуры + опрограммирование

провод регисрационного устройства

стеклянная надставка JULIA 1.3

стеклянная надставка JULIA 1.9

дополнительная стеклянная дисплейная полка для JULIA надставка

interior lighting - LED lamps (confectionery)

JULIA

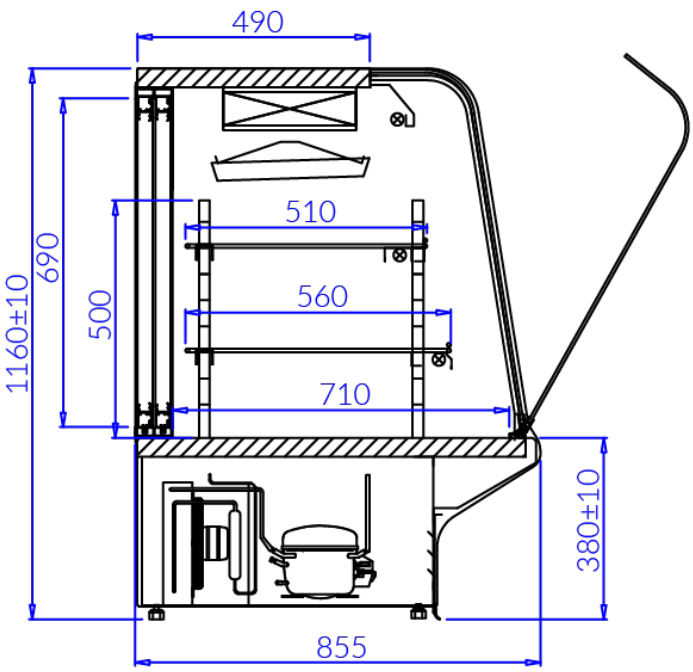

JULIA NADSTAWKA

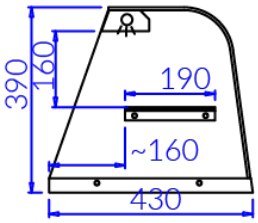
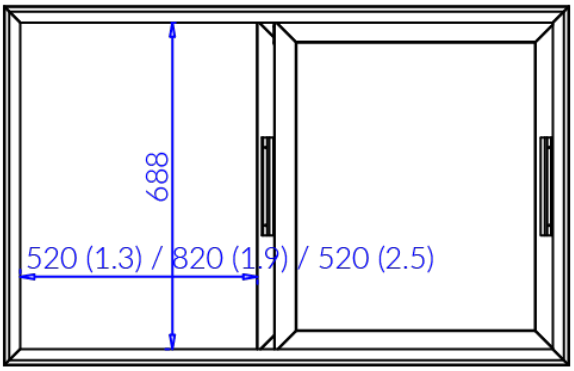
Wymiar w świetle drzwi suwanych