IBIZA OPEN

Диапазон температур: **+2ºC/+8ºC**

Агрегат: **внутренний**

Хладагент: **R134a / R290**

Технические данные	IBIZA OPEN 1.0
KOD	IB100/OP
Длина [мм]	1000
Полезная вместимость [дм3]	140
Площадь полок [м2]	0,42
Глубина [мм]	1000
Высота [мм]	1000+/10
Хладагент	R134a R290
Номинальное напряжение [В]	230/50Hz
Номинальная мощность освещения [Вт]	14,4
Общая номинальная мощность [Вт]	338,4
Мощность охлаждения [Вт]	411

Стандарт

- внутренний холодильный агрегат
- динамическое охлаждение
- внешний корпус из стали с полимерным покрытием белого – возможность выбора цвета (шаблон IGLOO)
- надставка „OPEN” с прямыми стеклами
- экспозиционная полка из стали с полимерным покрытием белого цвета с регуляцией высоты
- внутренняя поверхность из жести с полимерным покрытием белого цвета
- изоляция из экологичной пенки из пенополиуретана
- регулируемые ножки для установки оборудования
- автоматическая оттайка
- автоматическая оттайка конденсата
- электронный блок управления с цифровой индикацией температуры (IGLOO)
- звуковой сигнал информирующий о загрязнении конденсатора или блокировки работы вентилятора

Опция

- цвет внешнего корпуса – возможность выбора цвета (шаблон IGLOO)
- внешний корпус из нержавеющей стали
- внешний корпус из нержавеющей кислотоустойчивой стали

столешница из нержавеющей стали
внутренний корпус изготовлен из нержавеющей стали
внутренний корпус из нержавеющей кислотоустойчивой стали
дополнительная полка экспозиционная стеклянная
комплект колес
верхняя панель с подсветкой светодиодной лампой LED – возможность выбора цвета оргстекла (шаблон IGLOO)
светодиодная лампа LED (для мяса)
светодиодная лампа LED (для кондитерских изделий)
электронный регистратор температуры + опрограммирование
провод регистратора температуры
гастрономическая емкость GN 1/4 – глубина 65 мм
гастрономическая емкость GN 1/4 – глубина 150 мм
дополнительная перегородка под гастрономическую емкость GN
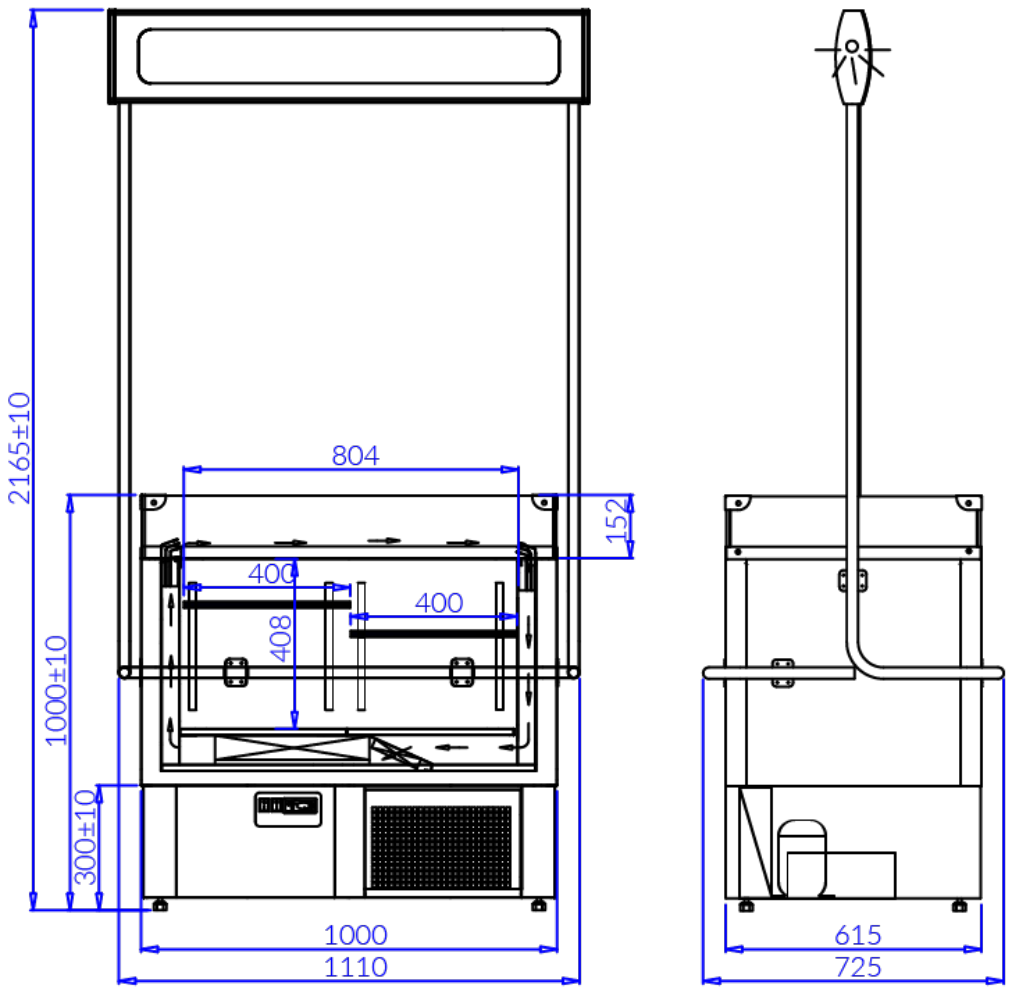
IBIZA OPEN 1.0