RODOS

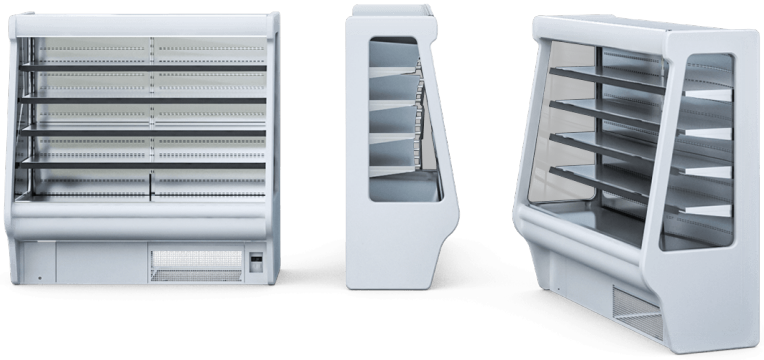

Диапазон температур: **+2ºC/+8ºC**

Агрегат: **внутренний**

Хладагент: **R404a / R507 / R448 / R449**

Имя	RODOS 1.0	RODOS 1.3	RODOS 1.6	RODOS 1.9	RODOS 2.5
Код	RS100	RS101	RS102	RS103	RS104
Длина [мм]	1000	1310	1610	1920	2540
Высота [мм]	2020+/10	2020+/10	2020+/10	2020+/10	2020+/10
Глубина [мм]	830	830	830	830	830
Полезная вместимость [дм3]	500	670	840	1000	1280
Выставочная площадь [м2]	1,7	2,2	2,8	3,4	4,5
Общая выставочная площадь [TDA][м2]	-	-	-	-	-
Диапазон рабочей температуры оборудования [°C]	(+2 ± +8°C)	(+2 ± +8°C)	(+2 ± +8°C)	(+2 ± +8°C)	(+2 ± +8°C)
Класс окружающей температуры	-	-	-	-	-
Климатический класс	-	-	-	-	-
Класс энергоэффективности	D	D	D	D	D
Хладагент	R404a / R507 / R448 / R449	R404a / R507 / R448 / R449	R404a / R507 / R448 / R449	R134a / R290	R404a / R507 / R448 / R449
Температура испарения To [°C]	-10	-10	-10	-10	-10
Расход охлаждающей мощности [Вт/текущий м]	800	800	800	800	800
Номинальное напряжение [В]	230/50Hz	230/50Hz	230/50Hz	230/50Hz	230/50Hz
Номинальная мощность [Вт]	1100	1133	1495	1468	1822
Потребление электроэнергии [кВт/24ч]]	15,4	15,9	20,9	20,5	25,5

Стандарт

внутренний холодильный агрегат

оборудование предназначено для соединения в ряд

динамическое охлаждение

Изолированные бока из пластмассы со стеклопакетами - возможность выбора цвета (шаблон IGLOO)

изоляция из экологичной пенки из пенополиуретана

основание и передняя панель из металла с покрытием в цвет - возможность выбора цвета (шаблон IGLOO)

верхняя панель с подсветкой светодиодной лампой LED – возможность выбора цвета оргстекла (шаблон IGLOO)

внутреннее верхнее освещение – светодиодная люминесцентная лампа (цвет на выбор - белый, кондитерский или мясной)

внутренняя часть и экспозиционные полки витрины из стали, покрытой цветом, – возможность выбрать цвет (каталог IGLOO)

экспозиционные полки с возможностью регуляции высоты и угла наклона

Ценникодержатели – возможность выбора цвета (шаблон IGLOO)

отбойник(бампер) – возможность выбора цвета (шаблон IGLOO)

рулонная шторка ручная

автоматическая оттайка

электронный блок управления с цифровой индикацией температуры (IGLOO)

звуковой сигнал информирующий о загрязнении конденсатора или блокировки работы вентилятора

Опция

устройство без деревянных боков, приспособленное для соединения в ряды (mod/A)

изолированные боковые части из пластика + стеклянные боковые части – возможность выбрать цвет (образец IGLOO)

стеклянные боковые части из стеклопакета или зеркала

боковые панели с изоляцией из жести с покрытием белого цвета – толщина бока 40 мм

нестандартный цвет полных боков из листового металла с покрытием (после консультации с отделом продаж Igloo)

боковые изолированные панели сплошные из нержавеющей стали

цвет передней панели под заказ (после консультации с торговым отделом IGLOO)

облицовка фронтального основания из нержавеющей стали

нестандартный цвет передней нижней панели (после консультации с Отделом продаж)

цвет фронтальной панели – возможность выбора цвета (шаблон IGLOO)

верхняя панель сплошная из стали с полимерным покрытием белого (после консультации с отделом продаж Igloo)

верхняя панель из нержавеющей стали

верхняя панель деревянная – возможность выбора цвета (шаблон (IGLOO)

отбойник (бампер) деревянный – возможность выбора цвета (шаблон (IGLOO)

нестандартный цвет внутренней части экспозиционных полок витрины

внутренняя панель и полки стеллажа изготовлены из нержавеющей стали

внутренняя панель и полки стеллажа изготовлены из нержавеющей стали, кислотоустойчивой

укрепление сплошных полок

фронтальные ограничители для товара

дополнительная подсветка полки – светодиодная люминесцентная лампа (цвет на выбор - белый, кондитерский или мясной)

верхнее зеркало

крюки на мясо – длинные

испаритель покрашенный методом порошковых технологий

электрические тэны для оттайки

автоматическая оттайка конденсата (электрический испаритель)

постоянная перегородка из пластиковой плиты PETG (vivak)

электронный регистратор температуры + опрограммирование

провод регисрационного устройства
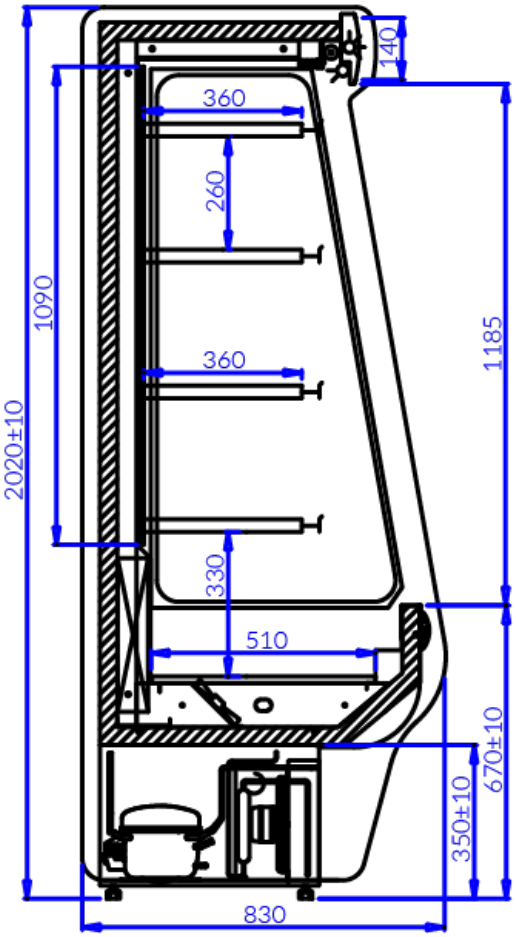
RODOS