BASIA M MOD C

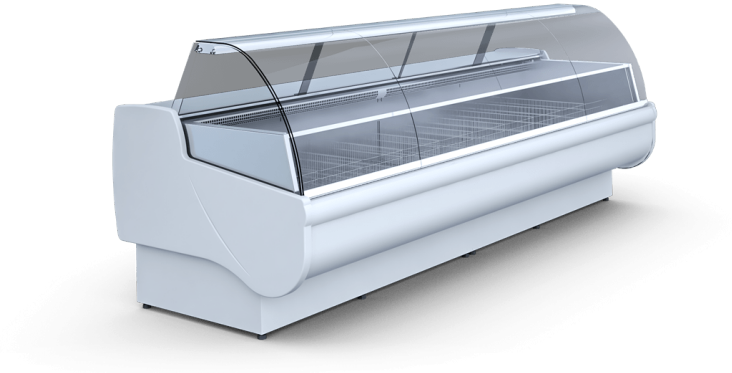

Диапазон температур: **-10ºC/-18ºC**

Агрегат: **внешний**

Хладагент: **R404a / R507 / R448 / R449**

Технические данные	BASIA 2/1.4M	BASIA 2/1.7M	BASIA 2/2.1 M	BASIA 2/2.5 M
KOD	KI101W	KI102W	KI103W	KI104W
Длина [мм]	1380	1680	2010	2540
Длина сторон [мм]	1380	1680	2010	2550
Полезная вместимость [дм3]	240	300	360	400
Полезная вместимость камере [дм3]	240	300	360	400
Площадь полок [м2]	0,9	1,2	1,4	1,6
Охлаждение площади полки [м2]	0,9	1,2	1,4	1,6
Толщина сторону [мм]	40	40	40	40
Глубина [мм]	1165	1165	1165	1165
Высота [мм]	1230+/10	1230+/10	1230+/10	1230+/10
Вес оборудованияа [кг]	200	220	250	270
Хладагент	R404a R507 R448 R449	R404a R507 R448 R449	R404a R507 R448 R449	R404a R507 R448 R449
Температура испарения To [°C]	-30	-30	-30	-30
Расход охлаждающей мощности [Вт/текущий м]	400	400	400	400
Номинальное напряжение [В]	230/50Hz	230/50Hz	230/50Hz	230/50Hz
Номинальная мощность освещения [Вт]	8,5	22,4	22,4	28,8
Общая номинальная мощность [Вт]	905	995	1316	1945
Мощность охлаждения [Вт]	744	796	1085	1488
Номинальная мощность электронагревател [Вт]	210	210	270	332
Номинальная мощность нагревателя испари [Вт]	120	120	150	186
Потребление электроэнергии [кВт/24ч]]	12,7	13,9	18,4	27,2
Максимальная нагрузка полки [кг/текущий м]	30	30	30	30

Стандарт

внутренний холодильный агрегат

динамическое охлаждение

внешний корпус из стали с полимерным покрытием белого цвета (со стороны обслуживания)

основание и фронт из стали с полимерным покрытием белого – возможность выбрать цвет (образец IGLOO)

изоляция из экологичной пенки из пенополиуретана

отбойник(бампер) – возможность выбора цвета (шаблон IGLOO)

выставочное пространство из стали с полимерным покрытием белого цвета

столешница из нержавеющей стали

профиль алюминевый анодированный – цвет серебра или золота (шаблон IGLOO)

фронтальное стекло гнутое приоткрываемое

подача теплого воздуха на фронтальное стекло

фронтальный экран из каленного стекла

ночные шторки из оргстекла

светодиодная лампа ЛЕД – (белая)

сетчатые корзины пластифицырованные

боковые панели из пластмассы ABS – возможность выбора цвета (шаблон IGLOO)

регулируемые ножки для установки оборудования

автоматическая оттайка

автоматическая оттайка конденсата

электронный блок управления с цифровой индикацией температуры (IGLOO)

Опция

внешний корпус из нержавеющей стали (со стороны обслуживания)

цвет фронтальной панели – возможность выбора цвета (шаблон (IGLOO)

цвет основания – возможность выбора цвета (шаблон (IGLOO)

основание из нержавеющей стали

подсветка квадратов на фронтальной панели светодиодной лампой LED – возможность выбора цвета оргстекла (шаблон IGLOO)

экспозиционная площадь из нержавеющей стали

экспозиционная поверхность из нержавеющей кислотоустойчивой стали

гранитная столешница цвет серый (толщина:20мм)

гранитная столешница цвет Балморал (толщина: 20мм)

гранитная столешница цвет черный (толщина: 20мм)

светодиодная лампа LED (для мяса)

светодиодная лампа LED (для кондитерских изделий)

электронный регистратор температуры + опрограммирование

провод регистратора температуры

фронтальная полка для клиента (анодированный алюминиевый профиль – цвет серебро или золото)

рабочая полка на стекло из нержавеющей стали с ценникодержателем

комплект колес

отбойник(бампер) на основании – возможность выбора цвета (шаблон IGLOO)
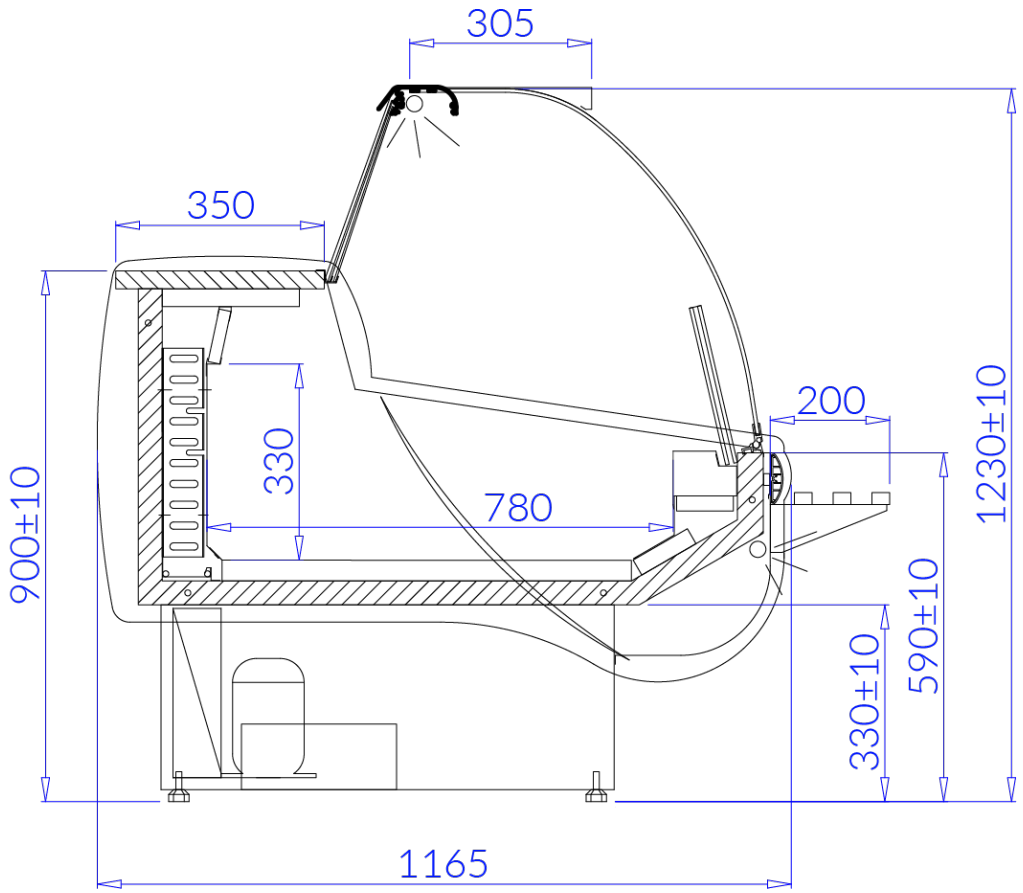
BASIA M