GASTROLINE BEMAR

Диапазон температур: **+30/+90 ºC**

Имя	GASTROLINE 1.0 BEMAR	GASTROLINE 1.5 BEMAR	GASTROLINE 2.0 BEMAR
Код	GL103	GL104	GL105
Длина [мм]	1000	1500	2000
Высота [мм]	1250+/10	1250+/10	1250+/10
Глубина [мм]	800	800	800
Полезная вместимость [дм3]	75	120	150
Выставочная площадь [м2]	0,5	0,8	1
Общая выставочная площадь [TDA][м2]	-	-	-
Диапазон рабочей температуры оборудования [°C]	(+30 ± +90°C)	(+30 ± +90°C)	(+30 ± +90°C)
Класс окружающей температуры	-	-	-
Климатический класс	-	-	-
Класс энергоэффективности	-	-	-
Хладагент	-	-	-
Номинальное напряжение [В]	230/50Hz	230/50Hz	400/50Hz
Номинальная мощность [Вт]	1614	2417	3222

Стандарт

бемар водный

внешний корпус из нержавеющей стали с полимерным покрытием черного цвета

фронт из черного меламина разделен вставкой из зеркала или полированной нержавеющей стали

ванна бемара из нержавеющей кислотоустойчивой стали с изоляцией из минеральной ваты

стеллаж приготовлен под гастрономические емкости GN

надставка стеклянная с прямым фронтальным стеклом

столешница из серого гранита (толщина 30 мм)

верхняя лампа с керамическими нагревателями и лампами освещения для кондитерских изделий

регулируемые ножки для установки оборудования

регулятор температуры

Опция

цвет внешнего корпуса – возможность выбора цвета (шаблон IGLOO)
внешний корпус из нержавеющей стали
внешний корпус из нержавеющей кислотоустойчивой стали
фронт глухой из меланины черного цвета
цвет фронтальной меламины – возможность выбора цвета (шаблон IGLOO)
фронт корпуса изготовлен из плиты покрытой шпоном или TREND – возможность выбора цвета (шаблон IGLOO)
гранитная столешница цвет серый (толщина:30мм)
гранитная столешница цвет черный (толщина: 20мм)
гранитная столешница цвет Балморал (толщина:30мм)
гранитная столешница цвет черный (толщина: 20мм)
гранитная столешница цвет черный (толщина:30мм)
столешница из нержавеющей стали
столешница из нержавеющей кислотоустойчивой стали
фронтальная полка для клиента (из нержавеющего профиля)
комплект колес
светодиодная лампа LED (для мяса)
светодиодная лампа LED (для кондитерских изделий)
гастрономическая емкость GN 1/1 – глубина 150 мм
гастрономическая емкость GN 2/4 – глубина 150 мм
дополнительная перегородка под гастрономическую емкость GN

GASTROLINE BEMAR

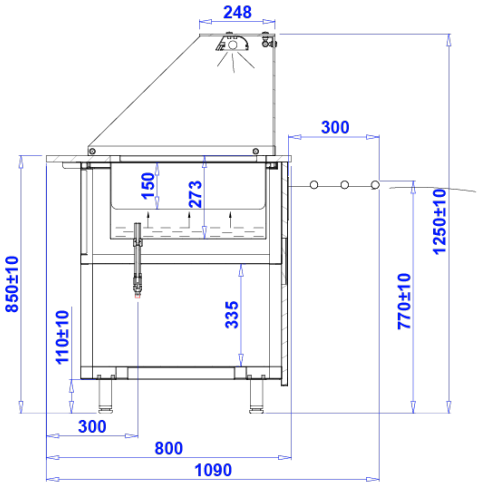

BEMAR 1.0 **BEMAR 1.5** **BEMAR 2.0**

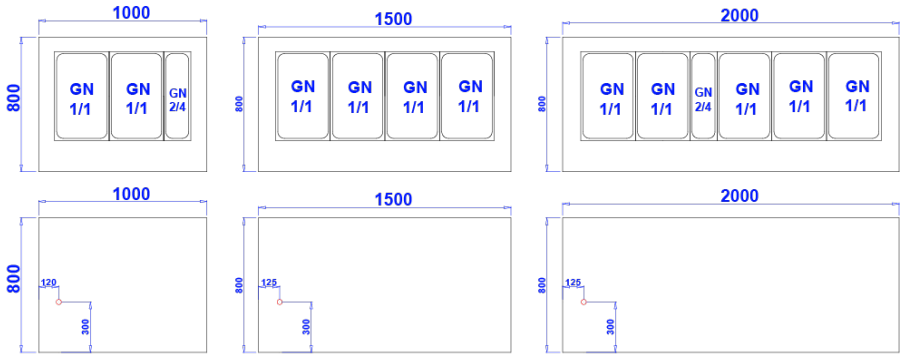

- **Spust wody**