LADA SANTIAGO

Диапазон температур:

Агрегат:

Хладагент:

Имя	LADA SANTIAGO 0.4	LADA SANTIAGO 0.5	LADA SANTIAGO 0.6	LADA SANTIAGO 0.7	LADA SANTIAGO 0.8	LADA SANTIAGO 0.9	LADA SANTIAGO 1.0	LADA SANTIAGO 1.1	LADA SANTIAGO 1.2	LADA SANTIAGO 1.3	LADA SANTIAGO 1.4	LADA SANTIAGO 1.5
Код	LS/SA400	LS/SA500	LS/SA600	LS/SA700	LS/SA800	LS/SA900	LS/SA1000	LS/SA1100	LS/SA1200	LS/SA1300	LS/SA1400	LS/SA1500
Длина [мм]	485	585	685	785	885	985	1085	1185	1285	1385	1485	1585
Высота [мм]	900+/10	900+/10	900+/10	900+/10	900+/10	900+/10	900+/10	900+/10	900+/10	900+/10	900+/10	900+/10
Глубина [мм]	1190	1190	1190	1190	1190	1190	1190	1190	1190	1190	1190	1190
Полезная вместимость [дм3]	-	-	-	-	-	-	-	-	-	-	-	-
Выставочная площадь [м2]	-	-	-	-	-	-	-	-	-	-	-	-
Общая выставочная площадь [TDA][м2]	-	-	-	-	-	-	-	-	-	-	-	-
Диапазон рабочей температуры оборудования [°C]	-	-	-	-	-	-	-	-	-	-	-	-
Класс окружающей температуры	-	-	-	-	-	-	-	-	-	-	-	-
Климатический класс	-	-	-	-	-	-	-	-	-	-	-	-
Класс энергоэффективности	-	-	-	-	-	-	-	-	-	-	-	-
Хладагент	-	-	-	-	-	-	-	-	-	-	-	-
Номинальное напряжение [В]	-	-	-	-	-	-	-	-	-	-	-	-
Номинальная мощность [Вт]	-	-	-	-	-	-	-	-	-	-	-	-
Потребление электроэнергии [кВт/24ч]]	-	-	-	-	-	-	-	-	-	-	-	-

Стандарт

внешний корпус из стального листа с покрытием в цвет - возможность выбора цвета (шаблон Igloo)

выдвижной ящик (не относится к прилавку дл. 0.4 и 0.5)

отбойник(бампер) – возможность выбора цвета (шаблон IGLOO)

столешница из серого гранита (толщина 20 мм)

электрическая розетка

Опция

бок изолированный пластиковый ЛЕВЫЙ – возможность выбора цвета (шаблон IGLOO)

бок изолированный пластиковый ПРАВЫЙ – возможность выбора цвета (шаблон IGLOO)

боковая панель ЛЕВАЯ – возможность выбора цвета (шаблон IGLOO)

боковая панель ПРАВАЯ – возможность выбора цвета (шаблон IGLOO)

столешница из нержавеющего листового металла

столешница верхняя гранитная balmoral (толщина 20 мм)
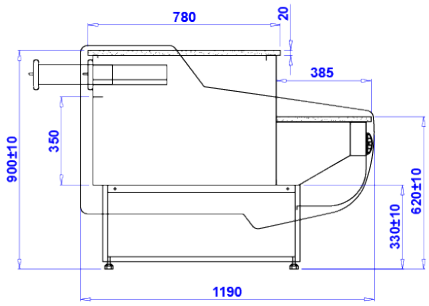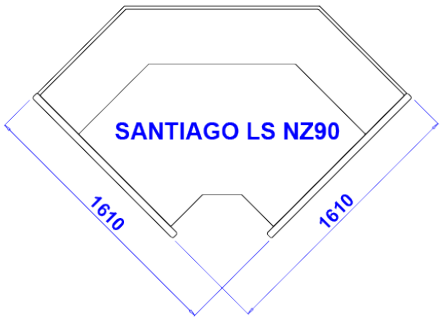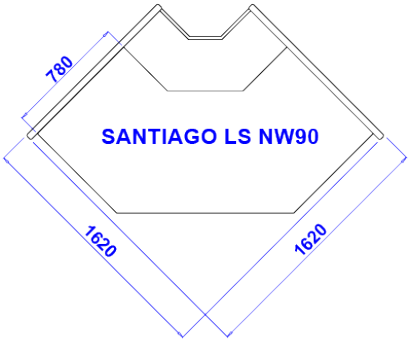
столешница верхняя гранитная черная (черная 20 мм)