LADA JAMAJKA NZ

Диапазон температур:

Агрегат:

Хладагент:

Имя	LADA JAMAJKA NZ90
Код	LS/JANZ90
Длина [мм]	1500
Высота [мм]	925+/10
Глубина [мм]	1155
Полезная вместимость [дм3]	-
Выставочная площадь [м2]	-
Общая выставочная площадь [TDA][м2]	-
Диапазон рабочей температуры оборудования [°C]	-
Класс окружающей температуры	-
Климатический класс	-
Класс энергоэффективности	-
Хладагент	-
Номинальное напряжение [В]	230/50Hz
Номинальная мощность [Вт]	25,5
Потребление электроэнергии [кВт/24ч]]	0,3

Стандарт

деревянная отделка корпуса с боковинами – возможность выбора цвета (шаблон IGLOO)

профиль алюминевый анодированный – цвет серебра или золота (шаблон IGLOO)

фронтальное стекло гнутое приоткрываемое

светодиодная лампа ЛЕД – (кондитерская)

регулируемые ножки для установки оборудования

электрическая розетка

Опция

столешница из серого гранита (толщина 20 мм)

гранитная столешница цвет Балморал (толщина: 20мм)

дополнительное освещение полки – светодиодная лампа LED (для кондитерских изделий)

дополнительная фронтальная полка для клиента (дерево)

дополнительная фронтальная полка для клиента (гранит)

деревянная отделка RETRO

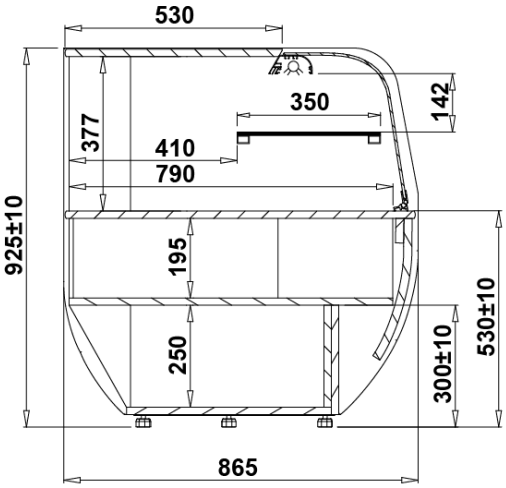
530
350
142
377
410
790
925±10
195
250
530±10
300±10
865

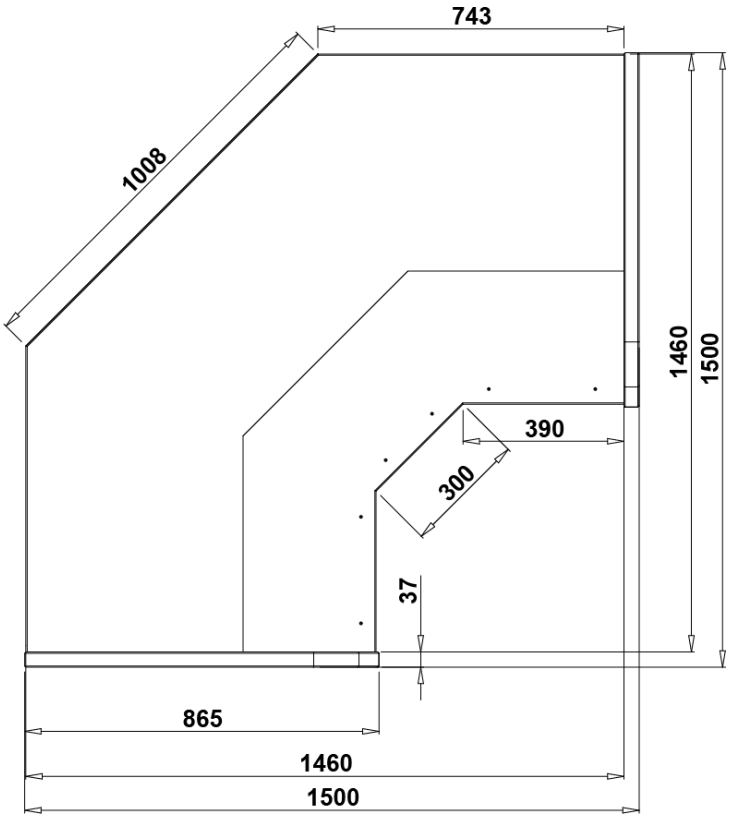
743
1008
1460
1500
390
300
37
865
1460
1500