LADA INNOVA LS P

Диапазон температур:

Агрегат:

Хладагент:

Имя	INNOVA LS70 P	INNOVA LS100 P	INNOVA LS140 P
Код	INN-LS-P70	INN-LS-P100	INN-LS-P140
Длина [мм]	700	1000	1400
Высота [мм]	900+/-10	900+/-10	900+/-10
Глубина [мм]	850	850	850
Полезная вместимость [дм3]	-	-	-
Выставочная площадь [м2]	-	-	-
Общая выставочная площадь [TDA][м2]	-	-	-
Диапазон рабочей температуры оборудования [°C]	-	-	-
Класс окружающей температуры	-	-	-
Климатический класс	-	-	-
Класс энергоэффективности	-	-	-
Хладагент	-	-	-
Номинальное напряжение [В]	-	-	-
Номинальная мощность [Вт]	-	-	-
Потребление электроэнергии [кВт/24ч]]	-	-	-

Стандарт

деревянные наружные елементы – возможность выбора цвета (шаблон IGLOO)

столешница верхняя деревянная – возможность выбрать цвет (палитра IGLOO)

выдвижной ящик с полным выдвижением

фронтальный цоколь из нержавеющей стали

корпус из черной меламиновой плиты

двойная электрическая розетка

Опция

столешница верхняя гранитная серая (толщина 20 мм)

столешница верхняя гранитная balmoral (толщина 20 мм)

столешница верхняя гранитная черная (черная 20 мм)

комплект колес

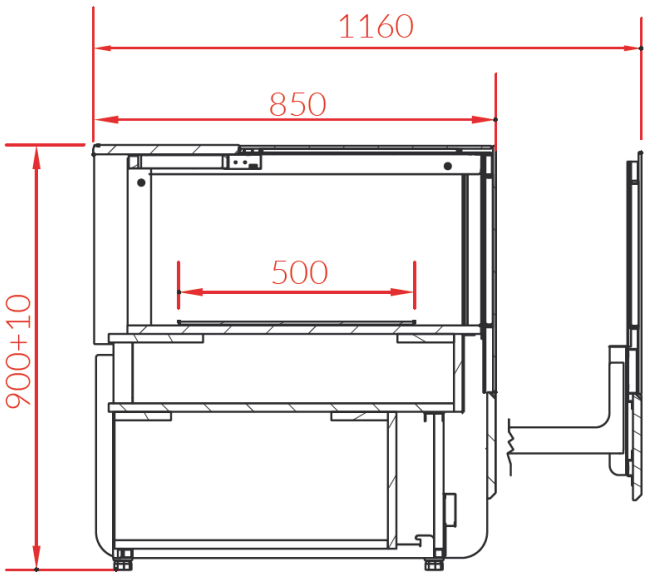
1160
850
500
900+10

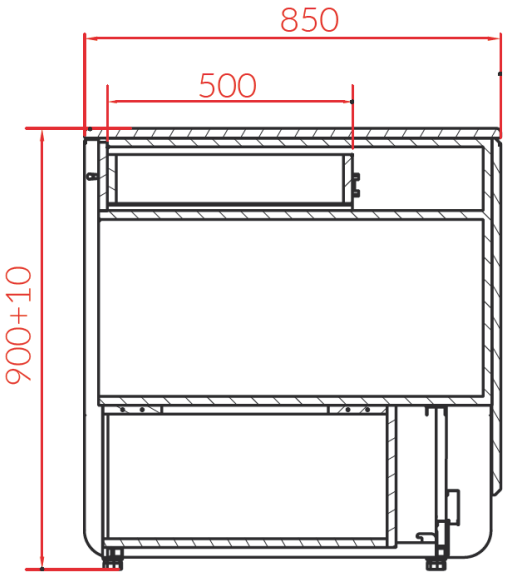
850
500
900+10