PASTELLA NEUTRAL BAKE

Диапазон температур:

Агрегат:

Хладагент:

Имя	PASTELLA 0.9N BAKE	PASTELLA 1.3N BAKE
Код	PST90NB	PST130NB
Длина [мм]	930	1330
Высота [мм]	1200+/-10	1200+/-10
Глубина [мм]	985	985
Полезная вместимость [дм3]	94	138
Выставочная площадь [м2]	0,52	0,77
Общая выставочная площадь [TDA][м2]	-	-
Диапазон рабочей температуры оборудования [°C]-		-
Класс окружающей температуры	-	-
Климатический класс	-	-
Класс энергоэффективности	-	-
Хладагент	-	-
Температура испарения To [°C]	-	-
Расход охлаждающей мощности [Вт/текущий м]	-	-
Номинальное напряжение [В]	230/50Hz	230/50Hz
Номинальная мощность [Вт]	-	-
Потребление электроэнергии [кВт/24ч]]	-	-

Стандарт

витрина нейтральная (без охлаждения и без возможности его установки)

фронтальное наклонное стекло с радиусом изгиба R20

wooden melamine external housing – different colours available (IGLOO pattern book)

боковые панели из меламиновой плиты – возможность выбора цвета (шаблон IGLOO)

столешница из серого гранита (толщина 20 мм)

wooden melamine front panel – different colors available (IGLOO pattern book)

внутренний стеллаж, окрашенный порошковым методом – возможность выбрать цвет (палитра IGLOO)

wooden rack

stainless crumb trays

oven tray rack - (0.9 - 10pcs; 1.3 - 20pcs)

розетка с предохранителем

внутренняя верхняя подсветка – светодиодная лампа LED

Опция
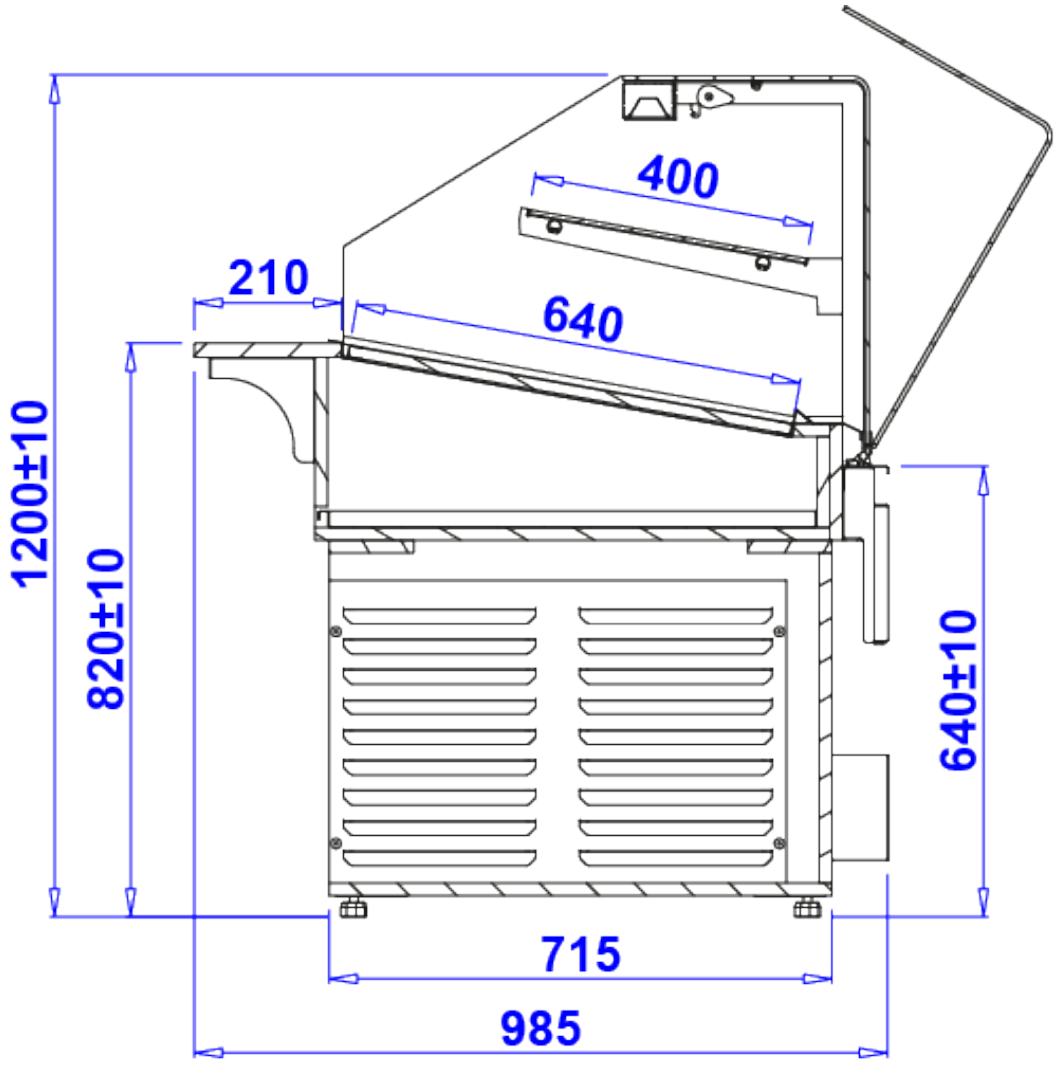
оборудование предназначено для соединения в ряд
гранитная столешница цвет Балморал (толщина: 20мм)
гранитная столешница цвет черный (толщина: 20мм)
without granite worktop
sliding table for cash register or scales (400x500mm) - Choice of tabletop variants - black polyethylene/stainless steel
high holder for the cash register or scale on a fixed profile - choice of tabletop variant - black polyethylene/painted tabletop (TREND pattern)
фронтальная деревянная панель из фанеры или TREND – возможность выбрыть цвет (палитра IGLOO)
wooden sides panel made of veneer or TREND - different colors available (IGLOO pattern book)
additional movable shelf illumination – LED light
комплект колес