CUBE 2 ICE MOD C

Zakres temperatury: **-20ºC/-10ºC**

Agregat: **Zewnętrzny**

Czynnik chłodniczy: **R290**

Nazwa	CUBE 2 ICE 140.140 mod/C	CUBE 2 ICE 140.120 mod/C
Code	CU2-ICE140.140-c	CU2-ICE140.120-c
Długość [mm]	1400	1400
Wysokość [mm]	1400±10	1200±10
Głębokość [mm]	845	845
Pojemność użytkowa [dm^3]	-	-
Powierzchnia ekspozycyjna [m^2]	-	-
Całkowita powierzchnia ekspozycji (TDA) [m^2]	-	-
Zakres temperatury pracy urządzenia [°C]	(-20 ± -10°C)	(-20 ± -10°C)
Klasa temperaturowa	-	-
Klasa klimatyczna	-	-
Klasa efektywności energetycznej	-	-
Czynnik chłodniczy	R290	R290
Napięcie znamionowe [V]	-	-
Moc znamionowa [W]	-	-

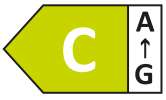

Przedstawiona klasa dotyczy wybranych modułów urządzenia. Klasy dla poszczególnych modułów mogą się różnić. Oznaczenie klasy energetycznej dla wybranej konfiguracji urządzenia, podawana jest na dołączanej etykiecie.

Standard

chłodzenie dynamiczne z automatycznym odszranianiem

elementy zewnętrzne szklane z szyb zespolonych z wypełnieniem argonowym o sitodukiem czarnym, białym lub szarym RAL 7042

panel frontowy pełny z płyty melaminowej – możliwość wyboru koloru (wzornik IGLOO)

blat roboczy z blachy nierdzewnej

przestrzeń ekspozycyjna z blachy nierdzewnej przygotowana pod pojemniki 165 x 360 mm

cokół frontowy z blachy nierdzewnej

korpus i oblachowanie podstawy od strony obsługi – możliwość wyboru koloru (wzornik IGLOO)

roleta nocna – manualna

oświetlenie LED górne oraz w ramie frontowej

automatyczne odparowanie kondensatu

elektroniczny regulator temperatury z cyfrowym wyświetlaczem (IGLOO) + rejestrator temperatury z oprogramowaniem

Opcje

przystosowanie przestrzeni ekspozycyjnej pod pojemniki 250 x 360 mm

przysłonki nocne z poliwenglanu

płuczka do gałkownicy

płuczka do gałkownicy z układem przepływowym

pojemnik ze stali nierdzewnej 165 x 360 mm

pojemnik ze stali nierdzewnej 250 x 360 mm

przewód rejestratora temperatury

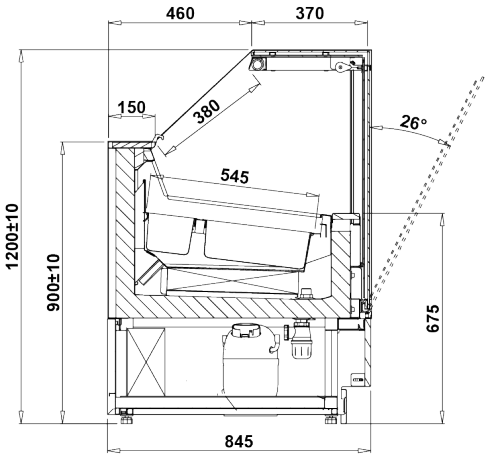

CUBE 2 ICE 1200

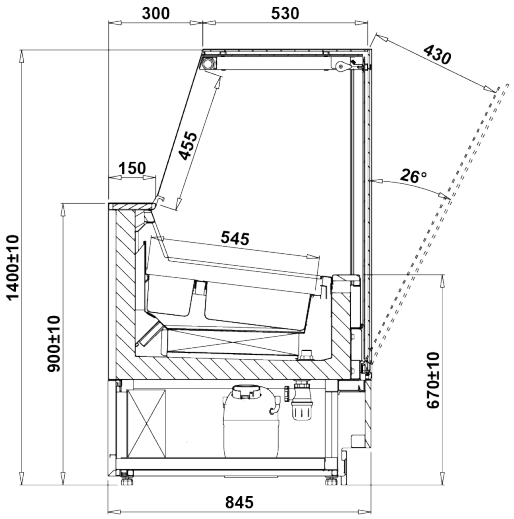

CUBE 2 ICE 1400

CUBE 2 ICE 10

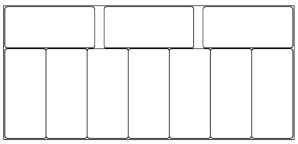

STANDARDOWE POJEMNIKI
standard ice-cream tubs
360 x 165 mm

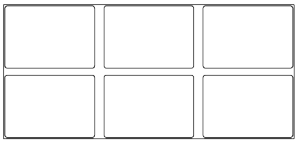

DUŻE POJEMNIKI
big ice-cream tubs
360 x 250 mm