CUBE W OPEN

Zakres temperatury: **+5ºC/+15ºC**

Agregat: **Wewnętrzny**

Czynnik chłodniczy: **R134a / R290**

Nazwa	CUBE 0.6W 3P OPEN	CUBE 0.9W 3P OPEN	CUBE 1.3W 3P OPEN
Code	CU103O	CU102O	CU101O
Długość [mm]	610	910	1310
Wysokość [mm]	1380+/-10	1380+/-10	1380+/-10
Głębokość [mm]	835	835	835
Pojemność użytkowa [dm^3]	360	550	800
Powierzchnia ekspozycyjna [m^2]	-	-	-
Całkowita powierzchnia ekspozycji (TDA) [m^2]	-	-	-
Zakres temperatury pracy urządzenia [°C]	(+5 ± +15°C)	(+5 ± +15°C)	(+5 ± +15°C)
Klasa temperaturowa	-	-	-
Klasa klimatyczna	-	-	-
Klasa efektywności energetycznej	D	E	E
Czynnik chłodniczy	R134a / R290	R134a / R290	R134a / R290
Napięcie znamionowe [V]	230/50Hz	230/50Hz	230/50Hz
Moc znamionowa [W]	-	-	-

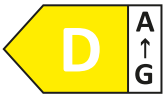

Przedstawiona klasa dotyczy wybranych modułów urządzenia. Klasy dla poszczególnych modułów mogą się różnić. Oznaczenie klasy energetycznej dla wybranej konfiguracji urządzenia, podawana jest na dołączanej etykiecie.

Standard

agregat chłodniczy wewnętrzny zasilany ekologicznym czynnikiem R290

chłodzenie dynamiczne

oblachowanie zewnętrzne z blachy powlekanej na kolor czarny

boki z blachy powlekanej na kolor czarny

panel frontowy pełny z melaminy – możliwość wyboru koloru (wzornik IGLOO)

boki szklane (lub przegroda szklana zespolona w urządzeniach do ciągów)

izolacja z ekologicznej pianki poliuretanowej

stelaż wewnętrzny malowany na kolor srebrny, złoty lub czarny (wzornik IGLOO)

plecy wewnętrzne i tył urządzenia z blachy malowanej na kolor srebrny lub złoty (wzornik IGLOO)

3 półki ekspozycyjne szklane na stelażu z regulacją wysokości oraz kąta zawieszenia

półka dolna wewnętrzna z melaminy - możliwość wyboru koloru (wzornik IGLOO)

ekran frontowy szklany (wys. 120 mm)

oświetlenie wewnętrzne górne + podświetlenie każdej półki – świetlówki LED (cukiernicze)

odszranianie automatyczne

automatyczne odparowanie kondensatu

elektroniczny regulator temperatury z cyfrowym wyświetlaczem

alarm dźwiękowy informujący o zanieczyszczeniu skraplacza lub zablokowaniu pracy wentylatora

Opcje

urządzenie bez boków przystosowane do łączenia w ciągi (mod/A)

listwa ozdobna na froncie z lustra szklanego lub blachy nierdzewnej szlifowanej (wys. 60mm)

panel frontowy drewniany z płyty fornirowanej lub TREND - możliwość wyboru koloru (wzornik IGLOO)

panel frontowy z blachy powlekanej na kolor - możliwość wyboru koloru (wzornik IGLOO)

plecy wewnętrzne urządzenia wykonane z blachy nierdzewnej

stelaż wewnętrzny z blachy nierdzewnej do modułu 0.6

stelaż wewnętrzny z blachy nierdzewnej do modułu 0.9

stelaż wewnętrzny z blachy nierdzewnej do modułu 1.3

półka dolna wewnętrzna z blachy nierdzewnej

elektroniczny rejestrator temperatury + oprogramowanie

przewód rejestratora temperatury

taca mała (szer.400mm x gł. 340mm)

taca mała (szer.400mm x gł. 420mm)

taca średnia (szer. 400mm x gł. 510mm)

taca dolna (szer. 400mm x gł. 520mm)
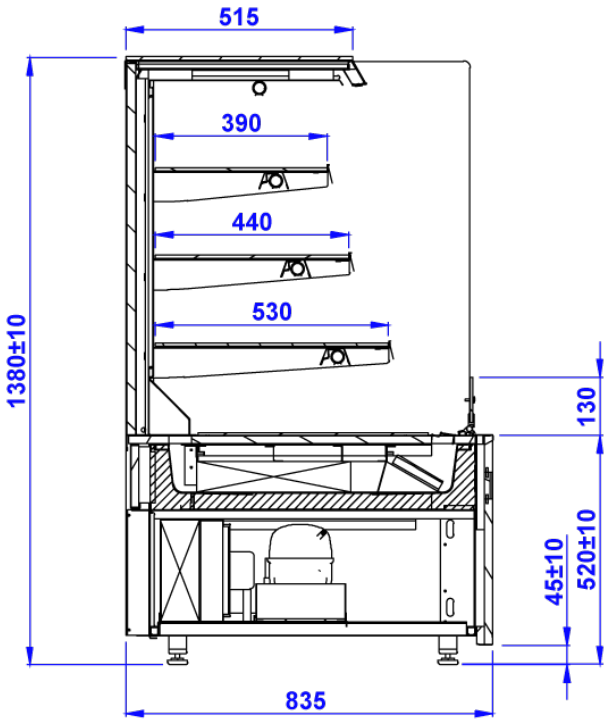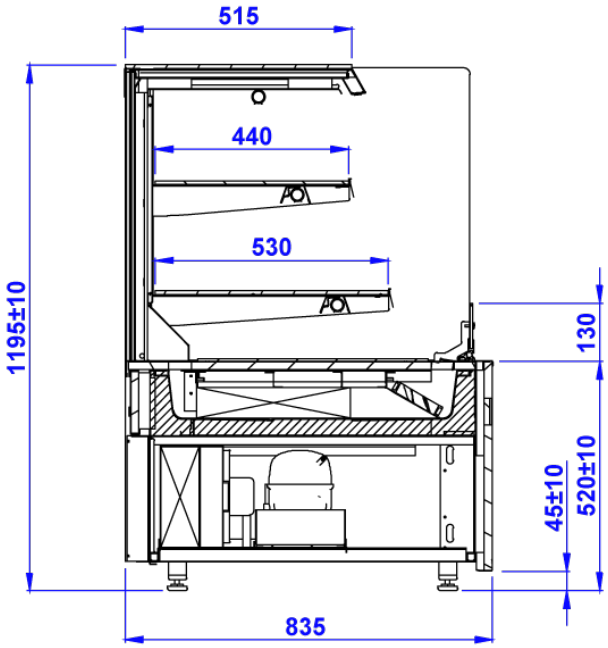
zestaw kółek