# VARIANT 70 H

Temperaturbereich: **+1ºC/+10ºC**

Aggregat: **intern**

Kühlmittel: **R290**

| Name | VARIANT 70H 1.0 | VARIANT 70H 1.25 | VARIANT 70H 1.6 | VARIANT 70H 1.88 | VARIANT 70H 2.50 | VARIANT 70H 3.75 |
|---|---|---|---|---|---|---|
| Code | VT100.700H | VT101.700H | VT102.700H | VT103.700H | VT104.700H | VT105.700H |
| Länge | 1070 | 1320 | 1670 | 1945 | 2570 | 3820 |
| Höhe | 2150±15 | 2150±15 | 2150±15 | 2150±15 | 2150±15 | 2150±15 |
| Tiefe | 720 | 720 | 720 | 720 | 720 | 720 |
| Volumen | 627 | 784 | 1003 | 1179 | 1568 | 2352 |
| Ausstellungsfläche [m²] | 2,40 | 3,00 | 3,84 | 4,51 | 6,00 | 9,00 |
| Gesamtanzeigefläche (TDA) [m²] | 1,53 | 1,92 | 2,46 | 2,90 | 3,85 | 5,78 |
| Temperaturbereich [°C] | (+1 ± +10°C) | (+1 ± +10°C) | (+1 ± +10°C) | (+1 ± +10°C) | (+1 ± +10°C) | (+1 ± +10°C) |
| Temp.klasse | 3M1 | 3M1 | 3M1 | 3M1 | 3M1 | 3M1 |
| Klima-Klasse | 3 ( 25°C ; 60% RH ) | 3 ( 25°C ; 60% RH ) | 3 ( 25°C ; 60% RH ) | 3 ( 25°C ; 60% RH ) | 3 ( 25°C ; 60% RH ) | 3 ( 25°C ; 60% RH ) |
| Energie-Effizienzklasse | C | C | C | C | C | C |
| Kältemedium | R290 | R290 | R290 | R290 | R290 | R290 |
| Nennleistung | 230/50Hz | 230/50Hz | 230/50Hz | 230/50Hz | 230/50Hz | 230/50Hz |
| Nennleistung [W] | 881 | 1185 | 1666 | 1747 | 2371 | 3493 |

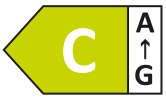


Die dargestellte Klasse gilt für ausgewählte Gerätemodule. Die Klassen für die einzelnen Module können unterschiedlich sein. Die Angabe der Energieklasse für die ausgewählte Gerätekonfiguration finden Sie auf dem beigefügten Etikett.

## Standard

| | |
|---|---|
| internes Aggregat | |
| Dynamische Kühlung | |
| automatische Abtauung außerhalb des Zyklus | |
| automatische Verdampfung von Kondensat | |
| elektronischer Temperaturregler mit digitaler Anzeige | IGLOO |
| pulverbeschichtete Displayfläche | IGLOO-Musterbuch |
| Reihen von verstellbaren Regalböden | |
| LED-Beleuchtung | Obere Innenseite - IGLOO Musterbuch |

| | |
|---|---|
| energiesparende EC-Ventilatoren | |
| pulverbeschichtetes Außengehäuse | IGLOO-Musterbuch |
| Preisstreifen | IGLOO-Musterbuch |
| manuelles Nachtrollo | nicht enthalten bei den Varianten DP/DU/DR |
| Gitterrost | |
| pulverbeschichtete Seitenwände mit Spiegel | IGLOO-Musterbuch |
| Umweltfreundliche Isolierung aus Polyurethanschaum | |
| akustischer Alarm informiert über die Verschmutzung des Kondensators | |

## Optionen

| |
|---|
| Vorrichtung ohne Holzseiten, angepasst zum Verbinden in Reihen (mod / A) |
| pulverbeschichtete Seitenwände mit Spiegel - Farbe wählbar (IGLOO Musterbuch) |
| doppelt isolierte Glas-Seitenteile - Farbe wählbar (IGLOO-Musterbuch) |
| pulverbeschichtete Trennwand mit Spiegeln - Farbe wählbar (IGLOO Musterbuch) |
| pulverbeschichtete Trennwand mit Spiegeln - Farbe wählbar (IGLOO Musterbuch) |
| pulverbeschichtete Ausstellungsfläche - Pulver nach Maß - (nach Rücksprache mit der IGLOO-Verkaufsabteilung) |
| INOX-Ausstellungsfläche |
| INOX AISI304 Ausstellungsfläche |
| pulverbeschichtetes Außengehäuse - kundenspezifische Farbe - (nach Rücksprache mit der IGLOO-Verkaufsabteilung) |
| INOX-Außengehäuse |
| INOX AISI304 Außengehäuse |
| zusätzliche LED-Bodenbeleuchtung - Farbe wählbar (Igloo-Musterbuch) |
| zusätzliche vertikale LED-Beleuchtung (Varianten DP/DU) - Farbe wählbar (Igloo-Musterbuch) Modell 1.0/1.25 - 2 Stück ; 1.6/1.88/ 2.50 - 4 Stück ; 3.75 - 6 Stück |
| oberes Panel mit LED-Beleuchtung - verschiedene Plexiglasfarben erhältlich (IGLOO-Musterbuch) |
| Obere Spiegel |
| Fleischhaken – lang |
| set of wheels ( model 1.0 / 1.25 / 1.6 ) |
| electric night blind |
| Verdampfer pulverbeschichtet |
| Innenspiegel oben |

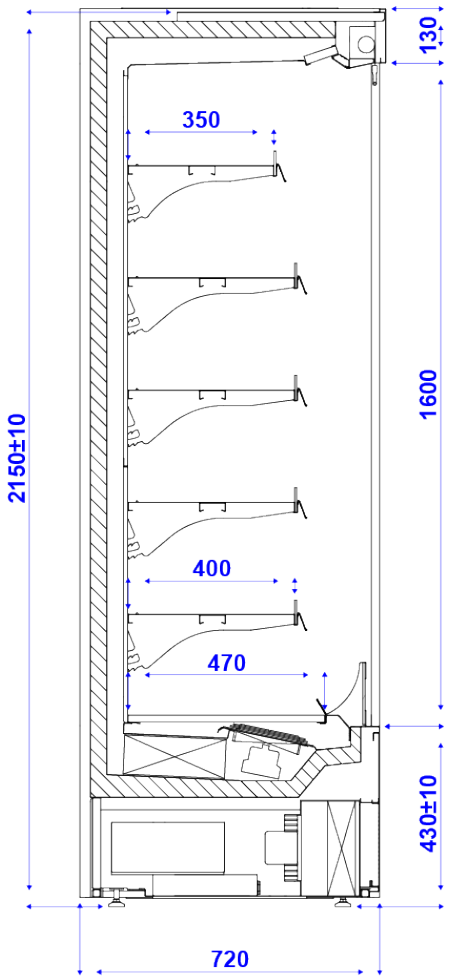


VARIANT 70H