LUZON DEEP NW90

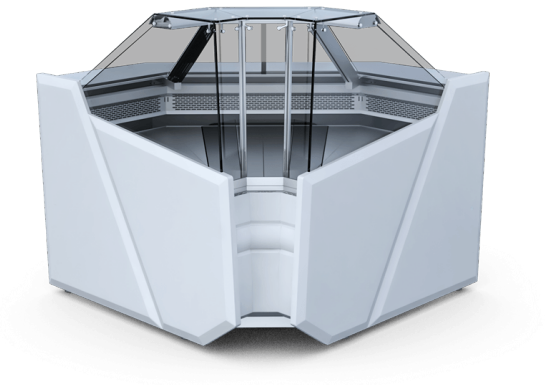

Temperaturbereich: **+1ºC/+10ºC**

Aggregat: **intern**

Kühlmittel: **R134a / R290**

Name	LUZON DEEP NW90
Code	BA290WG
Länge	1350
Höhe	1230+/-10
Tiefe	1350
Volumen	78
Ausstellungsfläche [m²]	0,6
Gesamtanzeigefläche (TDA) [m²]	-
Temperaturbereich [°C]	(+1 ± +10°C)
Temp.klasse	3H1
Klima-Klasse	3 (25°C ; 60% RH)
Energie-Effizienzklasse	-
Kältemedium	R290
Verdampfertemperatur	-10
Kälteleistung	400
Nennleistung	230/50Hz
Nennleistung [W]	366
Energieverbrauch [kWh/24h]	5,1

Standard

Kühlaggregat innen

Farbe Unterbau – Farbauswahl möglich (IGLOO – Farbmuster)

Farbe Frontleiste – Farbauswahl möglich (IGLOO – Farbmuster)

Dynamische Kühlung

Gehäuse mit blechbeschichtetem Unterteil von der Serviceseite, aus weißbeschichtetem Blech

Unterbau und Frontteil aus beschichtetem Blech – Farbauswahl möglich (Igloo Farbmuster)

Umweltfreundliche Isolierung aus Polyurethanschaum

Auslage – Raum aus weißbeschichtetem Blech

Unterbau aus weißbeschichtetem Blech

Hintere Drehflügeltür des Unterbaus

Arbeitsplatte aus rostfreiem Blech

Eloxierte Alu – Profile silbern oder golden (IGLOO – Farbmuster)

Drehflügel – Frontscheibe gerade

Beleuchtung mit LED – Leuchtstoffröhre (Farbauswahl möglich: weiß, für Backwaren oder Fleischwaren "deep pink")

Frontstoßleiste – Farbauswahl möglich (IGLOO – Farbmuster)

isolierte Seitenteile aus Kunststoff + Glasseitenteile – Farbauswahl möglich (IGLOO – Farbmuster)

Automatische Abtauung (elektrische Heizelemente)

automatische Abtauung

Elektronische Temperaturregelung mit Digital – Display(IGLOO)

Tonsignal zur Meldung der Verunreinigung des Verdunsters oder der Blockade des Lüfters

Optionen

Isolierte Seitenteile aus ABS – Kunststoff mit Verglasung – Farbauswahl möglich (IGLOO – Farbmuster) – Seitenstärke: 40 mm

Außenverkleidung auf rostfreiem Blech (von der Serviceseite)

Holzseitenteile – Farbauswahl möglich (IGLOO – Farbmuster)

Frontleiste aus rostfreiem Blech

Unterbau aus rostfreiem Blech

Auslage – Raum aus rostfreiem Blech

Auslage – Raum aus säurebeständigem rostfreiem Blech

Unterbau aus säurebeständigem rostfreiem Blech

Unterbau aus rostfreiem Blech

Stufige Auslage – 2 Stufen

Stufige Auslage – 3 Stufen

Verdampfer pulverbeschichtet

Granitarbeitsplatte grau (Stärke: 20mm)

Granitarbeitsplatte Balmoral (Stärke: 20mm)

Granitarbeitsplatte schwarz (Stärke: 20mm)

Nachtabdeckung aus Plexi

Zusätzliche Glasauslage

Innenspiegel oben

Lüfter zum Erzwingen von Luftzirkulation

Gerät mit einem Temperaturbereich von – 2 ℃ bis +4 ℃

Analoge Temperaturregelung

Elektronische Temperaturkontrolle + Software

Leitung für Temperkontrollgerät

Steckdose mit Sicherung

Frontablage für den Kunden (silbern oder golden eloxiertes Alu – Profil)

Herausnehmbare Trennwand (klein, aus Glas, Füßchen im Auslage – Raum)

stufige Auslage aus weißbeschichtetem Blech – 1 Stufe

Obere fest eingebaute Trennwand (hoch, aus Glas, im Auslage – Raum)

stufige Auslage aus Blech – 1 Stufe

stufige Auslage aus säurebeständigem Blech – 1 Stufe

untere fest eingebaute Trennwand (aus rostfreiem Blech im Behälter)

Räder – Set

stufige Auslage aus rostfreiem Blech – 2 Stufe

isolierte Zwischen – Modul – Trennwand (VSG oben)

stufige Auslage aus säurebeständigem Blech – 2 Stufe

automatische Tauwasserverdunstung (Gas – Verdampfung)

Führungsschiene für fahrbare Tische

fahrbarer Tisch für die Kasse oder Waage (400x500)

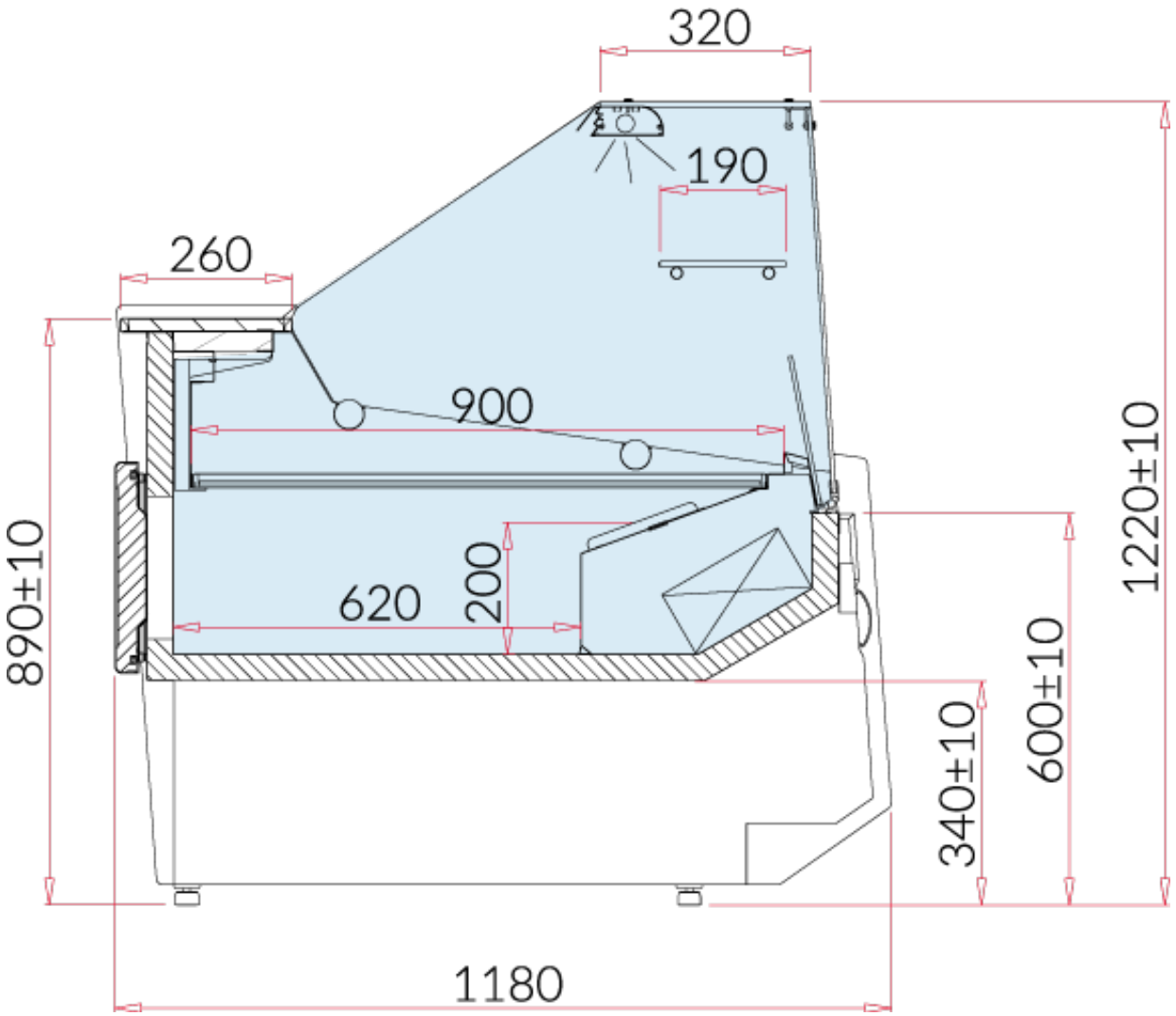
320
190
260
900
890±10
620
200
1220±10
600±10
340±10
1180