# LUZON DEEP MOD C

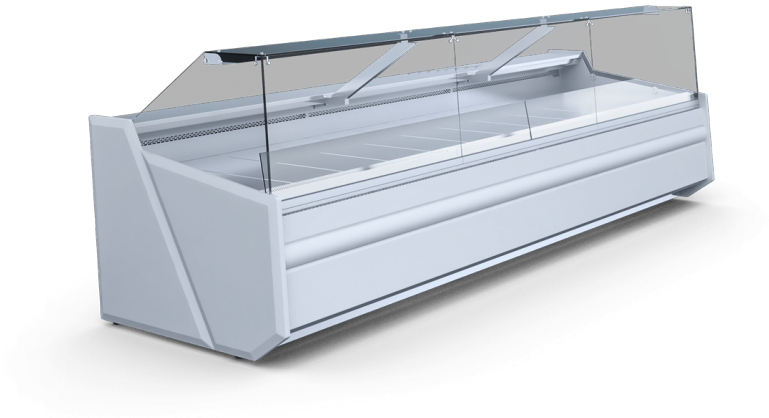

Temperaturbereich:

Aggregat:

Kühlmittel:

| Name | LUZON DEEP 0.94-mod/C | LUZON DEEP 1.25-mod/C | LUZON DEEP 1.56-mod/C | LUZON DEEP 1.88-mod/C | LUZON DEEP 2.50-mod/C | LUZON DEEP 3.13-mod/C | LUZON DEEP 3.75-mod/C |
|---|---|---|---|---|---|---|---|
| Code | BA220WG-c | BA230WG-c | BA240WG-c | BA250WG-c | BA260WG-c | BA270WG-c | BA280WG-c |
| Länge | 938 | 1250 | 1563 | 1875 | 2500 | 3125 | 3750 |
| Höhe | 1220+/-10 | 1220+/-10 | 1220+/-10 | 1220+/-10 | 1220+/-10 | 1220+/-10 | 1220+/-10 |
| Tiefe | 1180 | 1180 | 1180 | 1180 | 1180 | 1180 | 1180 |
| Volumen | 245 | 325 | 405 | 490 | 650 | 815 | 980 |
| Ausstellungsfläche [m²] | 0,9 | 1,1 | 1,4 | 1,7 | 2,3 | 2,8 | 3,4 |
| Gesamtanzeigefläche (TDA) [m²] | 0,80 | 1,06 | 1,32 | 1,59 | 2,12 | 2,65 | 3,17 |
| Temperaturbereich [°C] | (+1 ± +10°C) | (+1 ± +10°C) | (+1 ± +10°C) | (+1 ± +10°C) | (+1 ± +10°C) | (+1 ± +10°C) | (+1 ± +10°C) |
| Temp.klasse | 3H1 | 3H1 | 3H1 | 3H1 | 3H1 | 3H1 | 3H1 |
| Klima-Klasse | 3 ( 25°C ; 60% RH ) | 3 ( 25°C ; 60% RH ) | 3 ( 25°C ; 60% RH ) | 3 ( 25°C ; 60% RH ) | 3 ( 25°C ; 60% RH ) | 3 ( 25°C ; 60% RH ) | 3 ( 25°C ; 60% RH ) |
| Energie-Effizienzklasse | D | D | E | E | F | F | F |
| Kältemedium | R404a / R507 / R448 / R449 | R404a / R507 / R448 / R449 | R404a / R507 / R448 / R449 | R404a / R507 / R448 / R449 | R404a / R507 / R448 / R449 | R404a / R507 / R448 / R449 | R404a / R507 / R448 / R449 |
| Verdampfertemperatur | -10 | -10 | -10 | -10 | -10 | -10 | -10 |
| Kälteleistung | 400 | 400 | 400 | 400 | 400 | 400 | 400 |
| Nennleistung | 230/50Hz | 230/50Hz | 230/50Hz | 230/50Hz | 230/50Hz | 230/50Hz | 230/50Hz |
| Nennleistung [W] | 28,5 | 36,25 | 44 | 57 | 72,5 | 93,25 | 108,75 |
| Energieverbrauch [kWh/24h] | 0,4 | 0,5 | 0,6 | 0,8 | 1,0 | 1,3 | 1,5 |

## Standard

Vorrichtung ohne Holzseiten, angepasst zum Verbinden in Reihen (mod / A)

Nur für Zentralaggregat geeignet

Gerät geeignet für modulare Systeme

Dynamische Kühlung

Gehäuse mit blechbeschichtetem Unterteil von der Serviceseite, aus weißbeschichtetem Blech

Verblechung der Frontbasis und Frontpaneel aus beschichtetem Blech in freier Farbe - frei gewählt (Muster IGLOO)

Umweltfreundliche Isolierung aus Polyurethanschaum

Auslage – Raum aus weißbeschichtetem Blech

Unterbau aus weißbeschichtetem Blech

Hintere Drehflügeltür des Unterbaus

Arbeitsplatte aus rostfreiem Blech

Eloxierte Alu – Profile silbern oder golden (IGLOO – Farbmuster)

Drehflügel – Frontscheibe gerade

Beleuchtung mit LED – Leuchtstoffröhre (Farbauswahl möglich: weiß, für Backwaren oder Fleischwaren "deep pink")

Frontstoßleiste - Farbauswahl möglich (IGLOO-Farbmuster)

automatische Abtauung

Elektronische Temperaturregelung mit Digital – Display(IGLOO)

## Optionen

isolierte Seitenteile aus Kunststoff + Glasseitenteile – Farbauswahl möglich (IGLOO – Farbmuster)

Wände aus Holz + Wände aus Glas – Auswahl der Farben (Muster IGLOO)

Außenverkleidung auf rostfreiem Blech (von der Serviceseite)

kundenspezifische Farbe des Frontpanels (nach Absprache mit Verkaufsabteilung)

Frontleiste aus rostfreiem Blech

Andere Farbe des Frontpaneels (nach der Konsultation der Verkaufsabteilung IGLOO)

Blechverkleidung für den Frontunterbau aus rostfreiem Blech

Auslage – Raum aus rostfreiem Blech

Unterbau aus rostfreiem Blech

Auslage – Raum aus säurebeständigem rostfreiem Blech

Unterbau aus säurebeständigem rostfreiem Blech

stufige Auslage aus weißbeschichtetem Blech – 1 Stufe

stufige Auslage aus Blech – 1 Stufe

stufige Auslage aus säurebeständigem Blech – 1 Stufe

Stufige Auslage aus weißbeschichtetem Blech – 2 Stufe

stufige Auslage aus rostfreiem Blech – 2 Stufe

stufige Auslage aus säurebeständigem Blech – 2 Stufe

Verdampfer pulverbeschichtet

Nachtabdeckung aus Plexi

Granitarbeitsplatte grau (Stärke: 20mm)

Granitarbeitsplatte Balmoral (Stärke: 20mm)

Granitarbeitsplatte schwarz (Stärke: 20mm)

Zusätzliche Glasauslage

zusätzliche LED – Leuchtstoffröhre im Profil der oberen Leuchte

Innenspiegel oben

device with temperature range from -2 °C to +4 °C (includes electric defroster heaters)

Analoge Temperaturregelung

Elektronische Temperaturkontrolle + Software

Leitung des Registergeräts

Steckdose mit Sicherung

Frontablage für den Kunden (silbern oder golden eloxiertes Alu – Profil)

Frontfach für Kunden aus Holz – Profile mit den rostfreien Einsätzen – Auswahl der Farbe (IGLOO Muster)

Herausnehmbare Trennwand (klein, aus Glas, Füßchen im Auslage – Raum)

Obere fest eingebaute Trennwand (hoch, aus Glas, im Auslage – Raum)

untere fest eingebaute Trennwand (aus rostfreiem Blech im Behälter)

isolierte Zwischen – Modul – Trennwand (VSG oben)

Führungsschiene für fahrbare Tische

fahrbarer Tisch für die Kasse oder Waage (400x500)

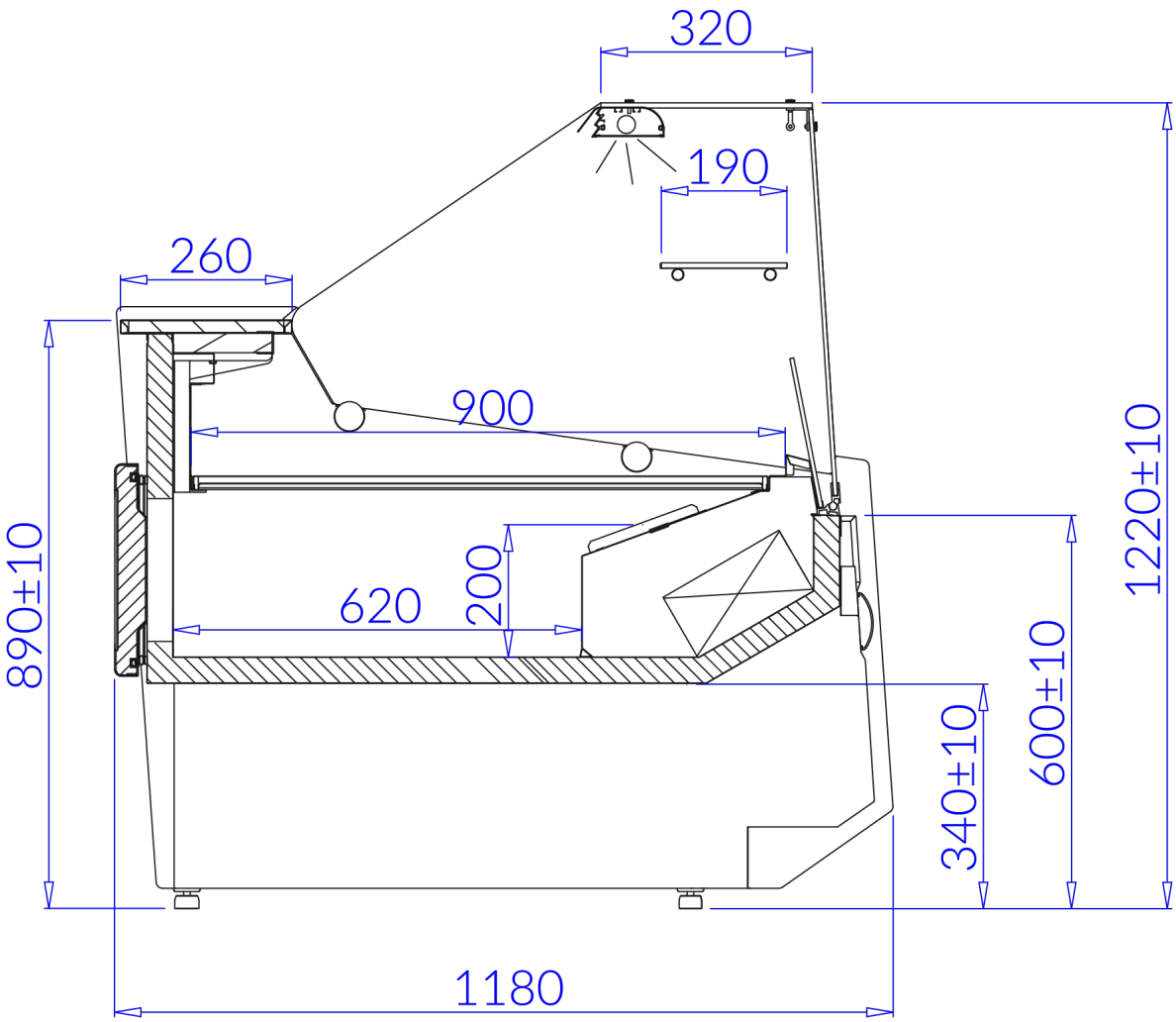
320
190
260
900
890±10
620
200
1220±10
600±10
340±10
1180