JAMAJKA W

Temperaturbereich: **+5ºC/+15ºC**

Aggregat: **intern**

Kühlmittel: **R134a / R290**

Name	JAMAJKA 0.6W	JAMAJKA 0.9W	JAMAJKA 1.3W
Code	JA103	JA102	JA101
Länge	700	1000	1400
Höhe	1370+/10	1370+/10	1370+/10
Tiefe	865	865	865
Volumen	203	305	440
Ausstellungsfläche [m²]	0,96	1,5	2,1
Gesamtanzeigefläche (TDA) [m²]	-	-	-
Temperaturbereich [°C]	(+5 ± +15°C)	(+5 ± +15°C)	(+5 ± +15°C)
Temp.klasse	-	-	-
Klima-Klasse	-	-	-
Energie-Effizienzklasse	D	D	D
Kältemedium	R134a / R290	R134a / R290	R134a / R290
Verdampfertemperatur	-10	-10	-10
Kälteleistung	800	800	800
Nennleistung	230/50Hz	230/50Hz	230/50Hz
Nennleistung [W]	288	573	849
Energieverbrauch [kWh/24h]	4,7	8	10,6

Standard

internal cooling aggregate R290

Dynamische Kühlung

Gehäuse aus Holz – Farbauswahl möglich (IGLOO – Farbmuster)

Holzseitenteile – Farbauswahl möglich (IGLOO – Farbmuster)

Glasseitenteile (oder Trennwand aus VSG in Geräten für modulare Systeme)

Gebogene und klappbare Frontverglasung

Umweltfreundliche Isolierung aus Polyurethanschaum

internal frame painted silver, gold or black (IGLOO pattern book)

3 Glasauslagen auf Gestell, höhen – und neigungsverstellbar

Untere Ablage aus Holz – Farbauswahl möglich (IGLOO – Farbmuster)

back sliding doors with combined glass (JAMAJKA 0.6 - hinged doors with choice of door opening direction

obere Innenbeleuchtung + Beleuchtung für jede Ablage – LED – Leuchtstoffröhre (für Backwaren)

automatische Abtauung

Automatische Tauwasserverdunstung

Elektronische Temperaturregelung mit Digital - Display

Tonsignal zur Meldung der Verunreinigung des Verdunsters oder der Blockade des Lüfters

Optionen

internal cooling aggregate R290

Innengestell aus rostfreiem Blech für das Modul 0.6

Innengestell aus rostfreiem Blech für das Modul 0,9

Innengestell aus rostfreiem Blech für das Modul 1.3

Untere Ablage aus rostfreiem Blech

Feuchteregelung

Elektronische Temperaturkontrolle + Software

Leitung des Registergeräts

Platte klein (B 400mm x T 375mm)

Platte unten (B 400mm x T 520mm)

rear sliding door made of double-glazed units with Venetian mirror (in JAMAJKA 0.6 hinged door with Venetian mirror)

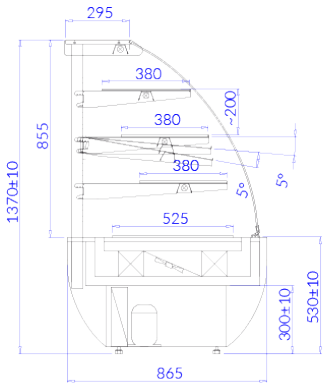

JAMAJKA

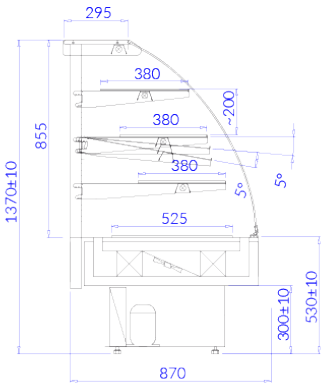

JAMAJKA RETRO

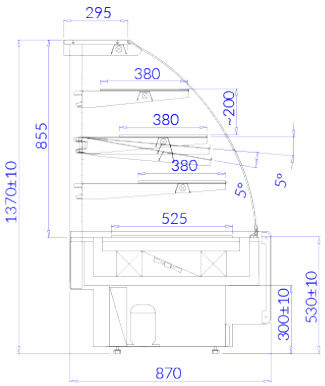

JAMAJKA TREND

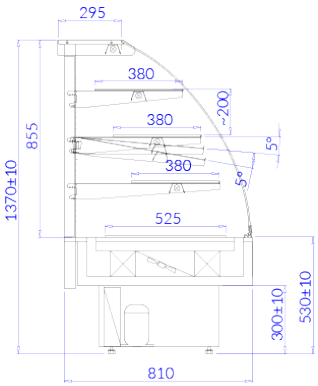

JAMAJKA INOX