JAMAJKA N

Temperaturbereich:

Aggregat:

Kühlmittel:

Name	JAMAJKA 0.6N 3	JAMAJKA 0.9N	JAMAJKA 1.3N	JAMAJKA NZ45N	JAMAJKA NZ90N	JAMAJKA NW45N	JAMAJKA NW90N
Code	JA103N	JA102N	JA101N	JANZ45N	JANZ90N	JANW45N	JANW90N
Länge	700	1000	1400	1230	2200	1230	2200
Höhe	1370+/10	1370+/10	1370+/10	1370+/10	1370+/10	1370+/10	1370+/10
Tiefe	865	865	865	-	-	-	-
Volumen	203	305	440	270	575	285	589
Ausstellungsfläche [m²]	0,96	1,5	2,1	1,33	2,88	1,56	2,92
Gesamtanzeigefläche (TDA) [m²]	-	-	-	-	-	-	-
Temperaturbereich [°C]	-	-	-	-	-	-	-
Temp.klasse	-	-	-	-	-	-	-
Klima-Klasse	-	-	-	-	-	-	-
Energie-Effizienzklasse	-	-	-	-	-	-	-
Kältemedium	-	-	-	-	-	-	-
Verdampfertemperatur	-	-	-	-	-	-	-
Kälteleistung	-	-	-	-	-	-	-
Nennleistung	230/50Hz	230/50Hz	230/50Hz	230/50Hz	230/50Hz	230/50Hz	230/50Hz
Nennleistung [W]	18	56	88	-	-	-	-
Energieverbrauch [kWh/24h]	0,4	0,5	1	-	-	-	-

Standard

neutralgerät (ohne Kältesystem, keine Einbaumöglichkeit)

Gehäuse aus Holz – Farbauswahl möglich (IGLOO – Farbmuster)

Glasseitenteile (oder Trennwand aus VSG in Geräten für modulare Systeme)

Gebogene und klappbare Frontverglasung

Innenrahmen lackiert - verschiedene Farben erhältlich (IGLOO Musterbuch)

Glasauslagen auf Gestell, höhen – und neigungsverstellbar

Untere Ablage aus Holz – Farbauswahl möglich (IGLOO – Farbmuster)

back sliding doors with combined glass (JAMAJKA 0.6 - hinged doors with choice of door opening direction

melamine wood bottom body - choice of colour (IGLOO pattern book)

obere Innenbeleuchtung + Beleuchtung für jede Ablage – LED – Leuchtstoffröhre (für Backwaren)

Optionen
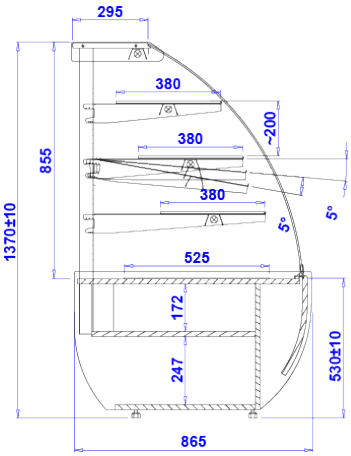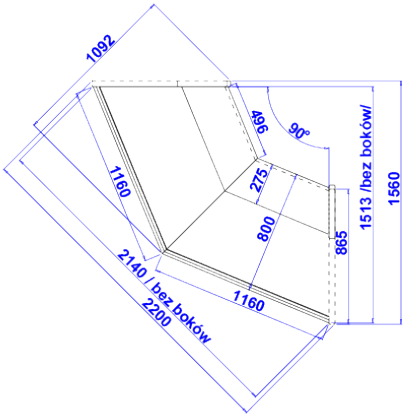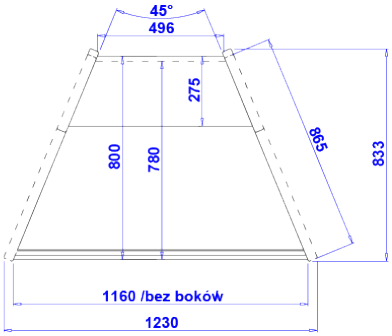
Vorrichtung ohne Holzseiten, angepasst zum Verbinden in Reihen (mod / A)
Innengestell aus rostfreiem Blech für das Modul 0.6
Innengestell aus rostfreiem Blech für das Modul 0,9
Innengestell aus rostfreiem Blech für das Modul 1.3
Untere Ablage aus rostfreiem Blech
Platte klein (B 400mm x T 375mm)
Platte unten (B 400mm x T 520mm)
rear sliding door made of double-glazed units with Venetian mirror (in JAMAJKA 0.6 hinged door with Venetian mirror)