CUBE W

Temperaturbereich: **+5ºC/+15ºC**

Aggregat: **intern**

Kühlmittel: **R134a / R290**

Name	CUBE 0.6W 3P	CUBE 0.9W 3P	CUBE 1.3W 3P
Code	CU103.3	CU102.3	CU101.3
Länge	610	910	1310
Höhe	1380+/-10	1380+/-10	1380+/-10
Tiefe	835	835	835
Volumen	360	550	800
Ausstellungsfläche [m²]	1,13	1,74	2,55
Gesamtanzeigefläche (TDA) [m²]	-	-	-
Temperaturbereich [°C]	(+5 ± +15°C)	(+5 ± +15°C)	(+5 ± +15°C)
Temp.klasse	-	-	-
Klima-Klasse	-	-	-
Energie-Effizienzklasse	D	D	E
Kältemedium	R134a / R290	R134a / R290	R134a / R290
Verdampfertemperatur	-	-	-
Kälteleistung	-	-	-
Nennleistung	230/50Hz	230/50Hz	230/50Hz
Nennleistung [W]	438	807	974
Energieverbrauch [kWh/24h]	5,6	7,7	11,4

Standard

internal cooling aggregate R290

Dynamische Kühlung

Außenverkleidung aus schwarzbeschichtetem Blech

Seitenteile aus schwarzbeschichtetem Blech

Frontleiste voll aus Melamin – Farbauswahl möglich (IGLOO – Farbmuster)

Glasseitenteile (oder Trennwand aus VSG in Geräten für modulare Systeme)

Umweltfreundliche Isolierung aus Polyurethanschaum

internal frame painted silver, gold or black (IGLOO pattern book)

3 Glasauslagen auf Gestell, höhen – und neigungsverstellbar

Untere Ablage aus schwarzem Melamin (IGLOO-Farbmuster)

obere Innenbeleuchtung + Beleuchtung für jede Ablage – LED – Leuchtstoffröhre (für Backwaren)

automatische Abtauung

Automatische Tauwasserverdunstung

Elektronische Temperaturregelung mit Digital - Display

Tonsignal zur Meldung der Verunreinigung des Verdunsters oder der Blockade des Lüfters

Optionen

Vorrichtung ohne Holzseiten, angepasst zum Verbinden in Reihen (mod / A)

Frontleiste aus Spiegel oder geschliffenem rostfreiem Blech (Höhe 60mm)

Frontverkleidung aus Furnier – oder TREND – Platte – Farbauswahl möglich (IGLOO – Farbmuster)

Frontpaneel aus beschichtetem Blech in freier Farbe – frei gewählt (Muster IGLOO)

Innengestell aus rostfreiem Blech für das Modul 0.6

Innengestell aus rostfreiem Blech für das Modul 0,9

Innengestell aus rostfreiem Blech für das Modul 1.3

Feuchteregelung

Untere Ablage aus rostfreiem Blech

Elektronische Temperaturkontrolle + Software

Leitung des Registergeräts

Platte klein (B 400mm x T 340mm)

Platte klein (B 400mm x T 420mm)

Platte mittelgroß (B 400mm x T 510mm)

Platte unten (B 400mm x T 520mm)

Räder – Set

rear sliding door made of double-glazed units with Venetian mirror (in CUBE 2 0.6 hinged door with Venetian mirror)

CUBE (W) 3P

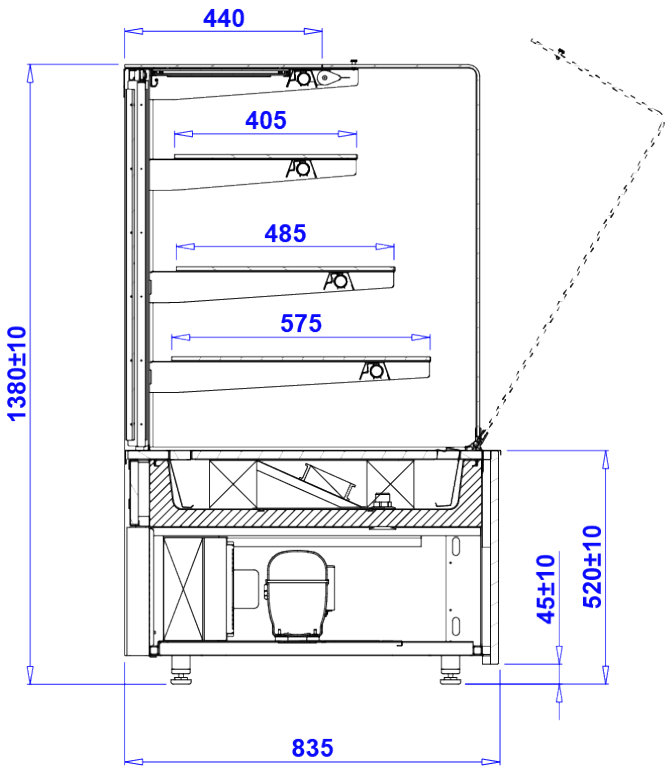
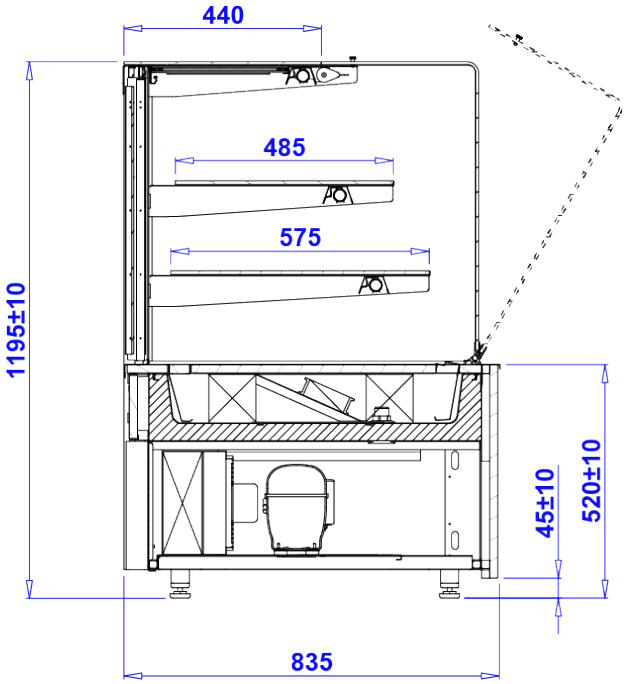
CUBE (W) 2P