CUBE W OPEN

Temperaturbereich: **+5ºC/+15ºC**

Aggregat: **intern**

Kühlmittel: **R134a / R290**

Name	CUBE 0.6W 3P OPEN	CUBE 0.9W 3P OPEN	CUBE 1.3W 3P OPEN
Code	CU103O	CU102O	CU101O
Länge	610	910	1310
Höhe	1380+/-10	1380+/-10	1380+/-10
Tiefe	835	835	835
Volumen	360	550	800
Ausstellungsfläche [m²]	-	-	-
Gesamtanzeigefläche (TDA) [m²]	-	-	-
Temperaturbereich [°C]	(+5 ± +15°C)	(+5 ± +15°C)	(+5 ± +15°C)
Temp.klasse	-	-	-
Klima-Klasse	-	-	-
Energie-Effizienzklasse	D	E	E
Kältemedium	R134a / R290	R134a / R290	R134a / R290
Verdampfertemperatur	-	-	-
Kälteleistung	-	-	-
Nennleistung	230/50Hz	230/50Hz	230/50Hz
Nennleistung [W]	-	-	-
Energieverbrauch [kWh/24h]	-	-	-

Standard

internal cooling aggregate R290

Dynamische Kühlung

Außenverkleidung aus schwarzbeschichtetem Blech

Seitenteile aus schwarzbeschichtetem Blech

Frontleiste voll aus Melamin – Farbauswahl möglich (IGLOO – Farbmuster)

Glasseitenteile (oder Trennwand aus VSG in Geräten für modulare Systeme)

Umweltfreundliche Isolierung aus Polyurethanschaum

internal frame painted silver, gold or black (IGLOO pattern book)

Rückenwand Innen – und Außenverkleidung aus silbern oder golden beschichtetem Blech (IGLOO – Farbmuster)

3 Glasauslagen auf Gestell, höhen – und neigungsverstellbar

Untere Ablage aus schwarzem Melamin (IGLOO-Farbmuster)

Frontglasscheibe (Höhe 120 mm)

obere Innenbeleuchtung + Beleuchtung für jede Ablage – LED – Leuchtstoffröhre (für Backwaren)
automatische Abtauung
Automatische Tauwasserverdunstung
Elektronische Temperaturregelung mit Digital - Display
Tonsignal zur Meldung der Verunreinigung des Verdunsters oder der Blockade des Lüfters

Optionen
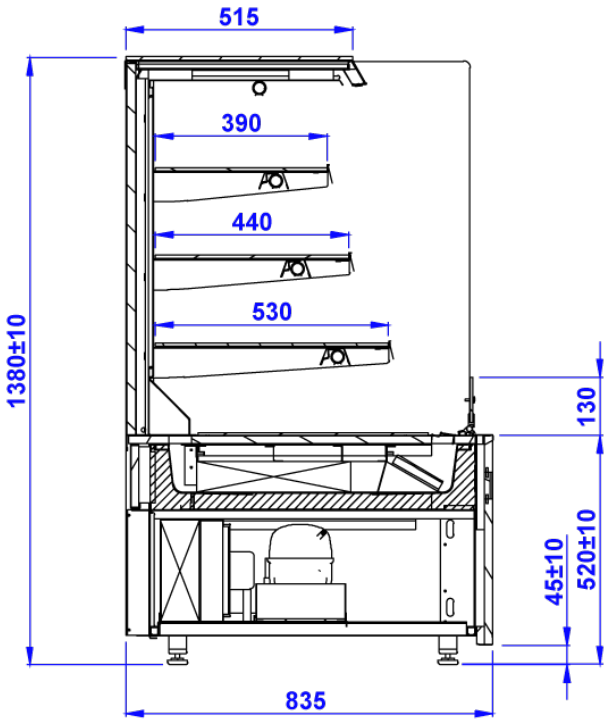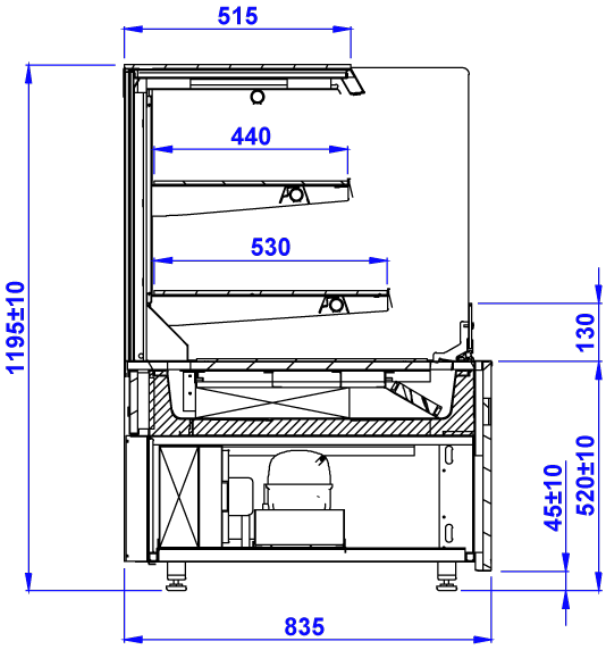
Vorrichtung ohne Holzseiten, angepasst zum Verbinden in Reihen (mod / A)
Frontleiste aus Spiegel oder geschliffenem rostfreiem Blech (Höhe 60mm)
Frontverkleidung aus Furnier – oder TREND – Platte – Farbauswahl möglich (IGLOO – Farbmuster)
Frontpaneel aus beschichtetem Blech in freier Farbe – frei gewählt (Muster IGLOO)
Rückenwand von innen aus rostfreiem Blech
Innengestell aus rostfreiem Blech für das Modul 0.6
Innengestell aus rostfreiem Blech für das Modul 0,9
Innengestell aus rostfreiem Blech für das Modul 1.3
Untere Ablage aus rostfreiem Blech
Elektronische Temperaturkontrolle + Software
Leitung des Registergeräts
Platte klein (B 400mm x T 340mm)
Platte klein (B 400mm x T 420mm)
Platte mittelgroß (B 400mm x T 510mm)
Platte unten (B 400mm x T 520mm)
Räder – Set