INNOVA DEEP ICE

Temperaturbereich: **-20ºC/-10ºC**

Aggregat: **intern**

Kühlmittel: **R448A / R449A**

Name	INNOVA DEEP ICE 140 14	INNOVA DEEP ICE 175 18
Code	INN-ICE140.14	INN-ICE175.18
Länge	1400	1750
Höhe	1400+/-10	1400+/-10
Tiefe	850	850
Volumen	50	-
Ausstellungsfläche [m²]	-	-
Gesamtanzeigefläche (TDA) [m²]	-	-
Temperaturbereich [°C]	(-20 ± -10°C)	(-20 ± -10°C)
Temp.klasse	-	-
Klima-Klasse	-	-
Energie-Effizienzklasse	C	C
Kältemedium	R507	R507
Verdampfertemperatur	-10	-10
Kälteleistung	-	-
Nennleistung	230/50Hz	230/50Hz
Nennleistung [W]	280	384
Energieverbrauch [kWh/24h]	3,4	4,6

Standard

Tiefkühlaggregat
refrigerant system adapted for R448A / R449A
dynamische Kühlung mit automatischer Abtauung
Außenglaselemente aus Doppelverglasung mit Argonfüllung und schwarzem Siebdruck
Innovatives Auszugssystem für Frontteile mit elektromagnetischer Sperre
externe Holzbauelemente – Farbauswahl möglich (IGLOO – Farbmuster)
Arbeitsplatte aus rostfreiem Blech
Auslage – Raum aus rostfreiem Blech geeignet für Behälter 165 x 360 mm (10 Geschmackssorten)
Frontsockel aus rostfreiem Blech
Gehäuse und Unterbauverkleidung von der Serviceseite in Schwarz
Nachtrollo – manuell
LED – Beleuchtung im Frontrahmen

Automatische Tauwasserverdunstung

elektronische Temperaturregelung mit Digital – Display (IGLOO)

Tonsignal zur Meldung der Verunreinigung des Verdunsters oder der Blockade des Lüfters

Optionen

Gerät geeignet für modulare Systeme

exposition area prepared for containers (250mm x 360 mm)

Portioniererspüle

Portioniererspüle mit Wasserdurchlauf

Räder – Set

Behälter aus rostfreiem Stahl 165 x 360 mm

Behälter aus rostfreiem Stahl 250 x 360 mm

Leitung des Registergeräts

night blinds made of polycarbonate

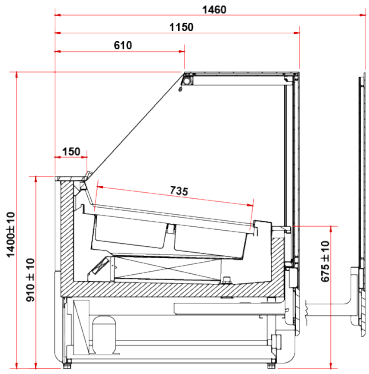

INNOVA ICE DEEP

INNOVA ICE DEEP 14

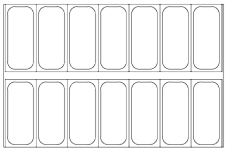

STANDARDOWE POJEMNIKI

360 x 165 mm

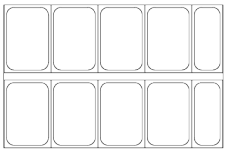

DUŻE POJEMNIKI

360 x 250 mm

INNOVA ICE DEEP 18

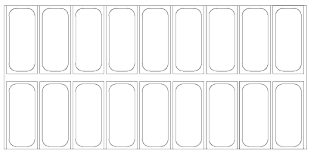

STANDARDOWE POJEMNIKI 360 x 165 mm

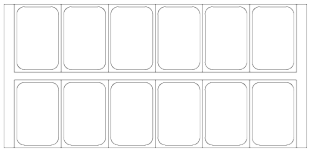

DUŻE POJEMNIKI 360 x 250 mm