PROXIMA SQR

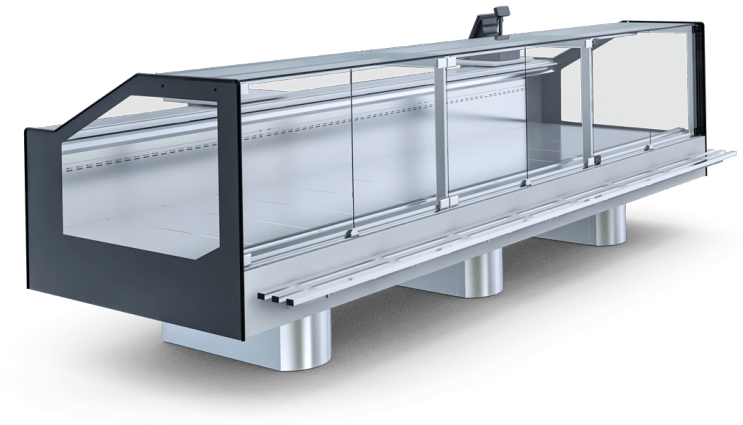

Temperaturbereich: **3M1 (-1/+5ºC) / 3M2 (-1/+7ºC) / 3H1 (+1/+10ºC)**

Aggregat: **extern**

Kühlmittel: **R404a / R507 / R448 / R449**

Name	PROXIMA SQR 1.25-mod/C	PROXIMA SQR 1.88-mod/C	PROXIMA SQR 2.50-mod/C	PROXIMA SQR 3.75-mod/C	PROXIMA SQR NW45-mod/C	PROXIMA SQR NW90-mod/C	PROXIMA SQR NZ45-mod/C	PROXIMA SQR NZ90-mod/C
Code	PRX130SQ	PRX150SQ	PRX160SQ	PRX180SQ	PRXNW45SQ	PRXNW90SQ	PRXNZ45SQ	PRXNZ90SQ
Länge	1250	1875	2500	3750	640	1280	640	1280
Höhe	1160+/-10	1160+/-10	1160+/-10	1160+/-10	1160+/-10	1160+/-10	1160+/-10	1160+/-10
Tiefe	1170	1170	1170	1170	1170	1170	1170	1170
Volumen	246	408	552	816	134	268	134	268
Ausstellungsfläche [m²]	1,1	1,7	2,3	3,4	0,56	1,12	0,56	1,12
Gesamtanzeigefläche (TDA) [m²]	1,27	1,90	2,54	3,82	-	-	-	-
Temperaturbereich [°C]	3M1 (-1/+5ºC) / 3M2 (-1/+7ºC) / 3H1 (+1/+10ºC)	3M1 (-1/+5ºC) / 3M2 (-1/+7ºC) / 3H1 (+1/+10ºC)	3M1 (-1/+5ºC) / 3M2 (-1/+7ºC) / 3H1 (+1/+10ºC)	3M1 (-1/+5ºC) / 3M2 (-1/+7ºC) / 3H1 (+1/+10ºC)	3M1 (-1/+5ºC) / 3M2 (-1/+7ºC) / 3H1 (+1/+10ºC)	3M1 (-1/+5ºC) / 3M2 (-1/+7ºC) / 3H1 (+1/+10ºC)	3M1 (-1/+5ºC) / 3M2 (-1/+7ºC) / 3H1 (+1/+10ºC)	3M1 (-1/+5ºC) / 3M2 (-1/+7ºC) / 3H1 (+1/+10ºC)
Temp.klasse	3H1	3H1	3H1	3H1	3H1	3H1	3H1	3H1
Klima-Klasse	3 (25°C ; 60% RH)	3 (25°C ; 60% RH)	3 (25°C ; 60% RH)	3 (25°C ; 60% RH)	3 (25°C ; 60% RH)	3 (25°C ; 60% RH)	3 (25°C ; 60% RH)	3 (25°C ; 60% RH)
Energie-Effizienzklasse	F	F	F	F	-	-	-	-
Kältemedium	R448A / R449A / R450A / R407F / R404A / R507	R448A / R449A / R450A / R407F / R404A / R507	R448A / R449A / R450A / R407F / R404A / R507	R448A / R449A / R450A / R407F / R404A / R507	R448A / R449A / R450A / R407F / R404A / R507	R448A / R449A / R450A / R407F / R404A / R507	R448A / R449A / R450A / R407F / R404A / R507	R448A / R449A / R450A / R407F / R404A / R507
Verdampfertemperatur	-10	-10	-10	-10	-10	-10	-10	-10
Kälteleistung	500	500	500	500	500	500	500	500
Nennleistung	230/50Hz	230/50Hz	230/50Hz	230/50Hz	230/50Hz	230/50Hz	230/50Hz	230/50Hz
Nennleistung [W]	70	105	140	210	52	52	185	185
Energieverbrauch [kWh/24h]	1,0	1,5	2,0	2,9	0,7	0,7	2,6	2,6

Standard

Nur für Zentralaggregat geeignet

Gerät geeignet für modulare Systeme

Dynamische Kühlung

Außenverkleidung aus weißbeschichtetem Blech (von der Serviceseite)

Frontpaneel aus beschichtetem Blech in freier Farbe – frei gewählt (Muster IGLOO)

Basis aus Edelstahlblech mit einstellbarem Abstand

Umweltfreundliche Isolierung aus Polyurethanschaum

Auslagefläche aus farbbeschichtetem Blech - Wahl der Farbe möglich (IGLOO-Musterkatalog)

Arbeitsplatte aus rostfreiem Blech

Drehflügel – Frontscheibe gerade

Silberprofile

Thermometer der Ausstellungsfläche

Elektronische Temperaturregelung mit Digital – Display(IGLOO)

innovative LED lighting (lighting colour options: white confectionery or meaty)

Verdampferabtauung mit elektrischen Heizelemente

front glass with anti-fog system

Optionen

Seitenteile aus Isolierverglasung mit Siebdruck

teleskopowy system podnoszenia szyby frontowej (nie dotyczy NW) - możliwość wyboru koloru srebrny lub czarny

Außenverkleidung auf rostfreiem Blech (von der Serviceseite)

kundenspezifische Farbe des Frontpanels (nach Absprache mit Verkaufsabteilung)

Frontleiste aus rostfreiem Blech

Auslage – Raum aus rostfreiem Blech

Auslage – Raum aus säurebeständigem rostfreiem Blech

stufige Auslage aus weißbeschichtetem Blech – 1 Stufe

stufige Auslage aus Blech – 1 Stufe

stufige Auslage aus säurebeständigem Blech – 1 Stufe

Stufige Auslage aus weißbeschichtetem Blech – 2 Stufe

stufige Auslage aus rostfreiem Blech – 2 Stufe

stufige Auslage aus säurebeständigem Blech – 2 Stufe

Verdampfer pulverbeschichtet

Nachtabdeckung aus Plexi

Arbeitsplatte aus rostfreiem säurebeständigem Blech

Frontleiste aus rostfreiem Profil

Frontablage für den Kunden (silbern oder golden eloxiertes Alu – Profil)

Vorderbrett für Kunden aus Holzprofilen mit rostfreien Einsätzen - Farbauswahl möglich (Musterkatalog Musterbuch)

Herausnehmbare Trennwand (klein, aus Glas,)

fixed partition (high, glass in exposition area stainless steel in storage chamber)

Führungsschiene für fahrbare Tische

fahrbarer Tisch für die Kasse oder Waage (400x500)

zusätzliche innovative LED-Beleuchtung im oberen Lampenprofil (die Lichtfarbe kann gewählt werden)

Steckdose mit Sicherung

elektronischer Temperaturregler mit Registrierungssystem (Igloo)

Leitung des Registergeräts

kein Thermostat - 2 x NTC Temperatursensor [10kΩ]

electronic expansion valve*

cooling system adopted to factor R744 (CO_2) (only with electronic expansion valve)*

*more information - IGLOO sales department

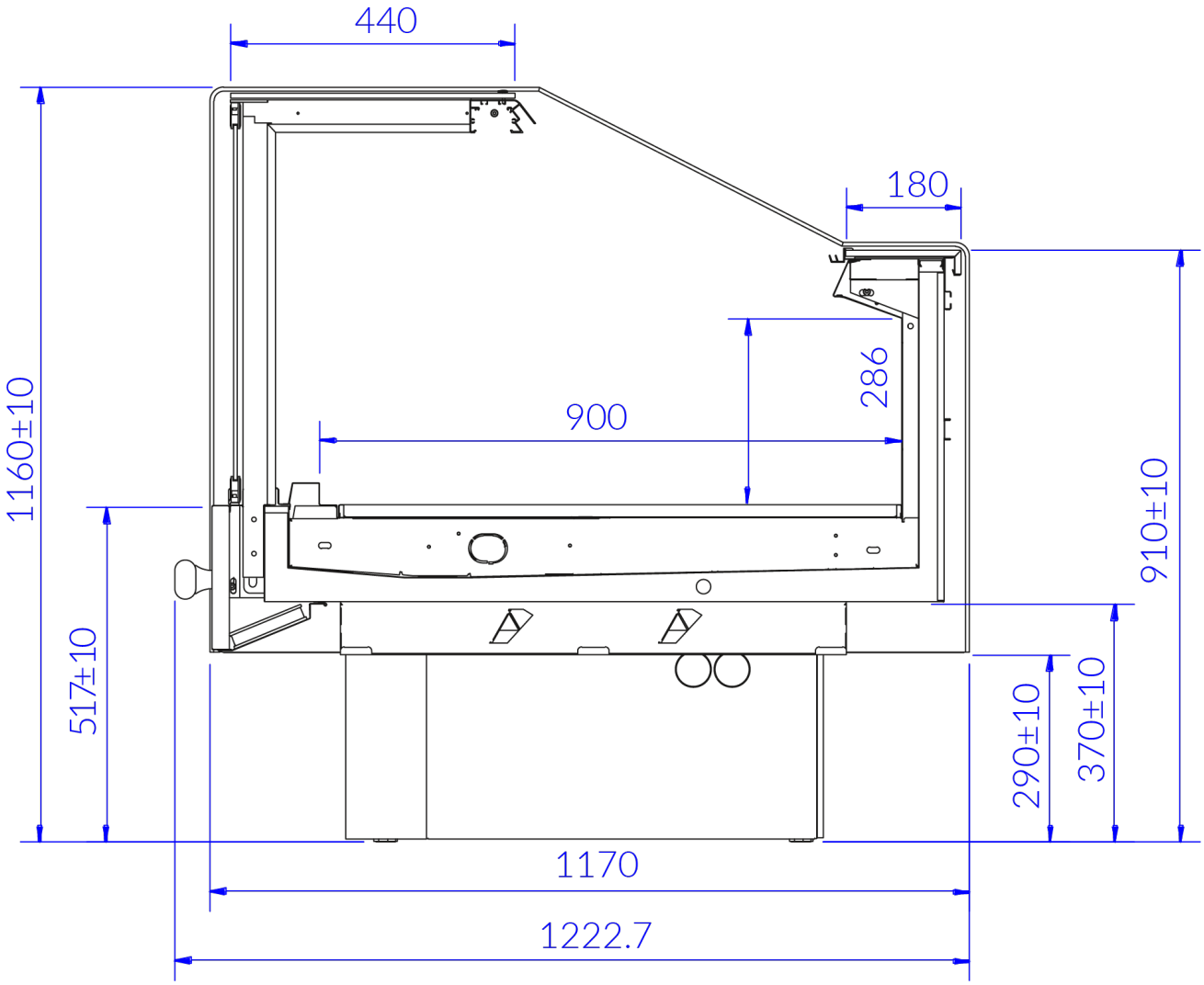
440
180
1160±10
286
900
910±10
517±10
290±10
370±10
1170
1222.7