SANTIAGO DEEP

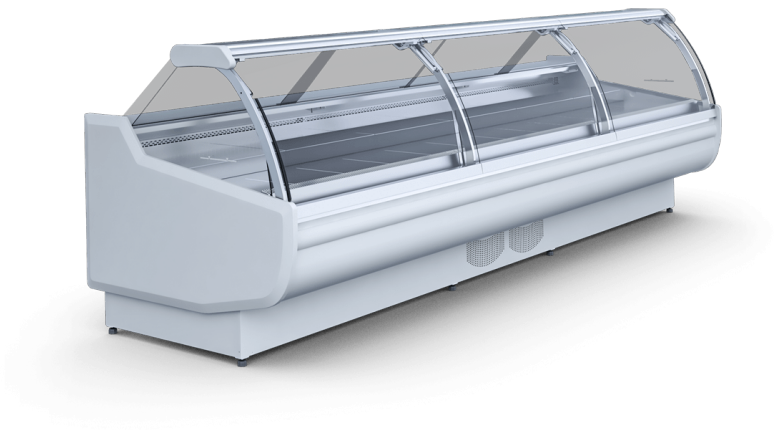

Plage de température: **+1ºC/+10ºC**

Groupe frigorifique: **Logé**

Agent frigorigène: **R404a / R507 / R448 / R449 / R134a / R290**

Nom	SANTIAGO 1.1 WG	SANTIAGO 1.4 WG	SANTIAGO 1.7 WG	SANTIAGO 2.1 WG	SANTIAGO 2.5 WG	SANTIAGO 3.75 WG
Code	SA100WG	SA101WG	SA102WG	SA103WG	SA104WG	SA180WG
Longueur [mm]	960	1290	1590	1920	2460	3750
Hauteur [mm]	1225+/-10	1225+/-10	1225+/-10	1225+/-10	1225+/-10	1225+/-10
Profondeur [mm]	1190	1190	1190	1190	1190	1190
Capacité [dm3]	305	400	490	600	740	1120
Display area [m²]	0,86	1,2	1,4	1,7	2,2	3,4
Surface d'exposition (TDA) [m²]	0,64	0,84	1,04	1,31	1,58	2,43
Plage de température [°C]	(+1 ± +10°C)	(+1 ± +10°C)	(+1 ± +10°C)	(+1 ± +10°C)	(+1 ± +10°C)	(+1 ± +10°C)
Classe de température	3H1	3H1	3H1	3H1	3H1	3H1
Classe climatique	3 (25°C ; 60% RH)	3 (25°C ; 60% RH)	3 (25°C ; 60% RH)	3 (25°C ; 60% RH)	3 (25°C ; 60% RH)	3 (25°C ; 60% RH)
Classe d'efficacité énergétique	E	E	E	F	F	F
Agent frigorigène	R290	R290	R290	R290	R290	R290
Alimentation [V]	230/50Hz	230/50Hz	230/50Hz	230/50Hz	230/50Hz	230/50Hz
Rated power [W]	365	411	432	515	619	878

Standard

- groupe logé
- dispositif préparé pour le multiplexage (mod/A)
- froid ventilé
- corps avec solin de base du côté d'exploitation en tôle enduite en blanc
- base couverte de tôle et panneau avant inférieur en tôle revêtue de couleur - vous pouvez choisir la couleur (palettes de couleurs IGLOO)
- isolation en mousse de polyuréthane injectée
- exposition en inox
- réserve en inox
- porte arrière de la chambre de conservation - battante (sauf dispositifs d’angle)
- plan de travail en granit gris (épaisseur: 20mm)
- structure portante et profilés alu anodisés, argent ou doré (pochoir IGLOO)
- vitre frontale relevable via pistons

fermeture en plexiglas

LED lamp (colour of choice)

bumper - different colors available (IGLOO pattern book)

côtés isolés en plastique + côtés en verre – possibilité de choisir la couleur (motif IGLOO)

dégivrage automatique

vidange manuelle des eaux de dégivrage

régulateur de température électronique équipé d'un afficheur numérique (Igloo)

alarme sonore de pollution du condenseur ou d'arrêt de travail du ventilateur

Options

dispositif préparé pour le multiplexage

côtés en bois + côtés en verre - vous pouvez choisir la couleur (palette de couleurs IGLOO) (ceci concerne les versions DRE et CUSTOM)

dispositif préparé pour le multiplexage (mod/A)

corps extérieur avec socle en acier côté service en tôle enduite en blanc

couleur personnalisée du panneau avant (après consultation avec notre service de vente)

couleur du fronton supérieur – couleur au choix (pochoir IGLOO)

couleur personnalisée du revêtement de la base avant (après consultation avec le département des ventes)

panneau de base en acier inoxydable

exposition en inox AISI 304

réserve en inox AISI 304

exposition à deux gradins en inox

exposition à deux gradins en inox AISI 304

exposition à trois gradins en inox

exposition à trois gradins en inox AISI 304

évaporateur laqué

plan de travail en granit Balmoral (épaisseur 20mm)

plan de travail en granit noir (épaisseur 20mm)

plan de travail en inox isolé

étagère supplémentaire vitrée

kit roulettes

lampes LED supplémentaires en profil lampe supérieure

dégivrage électrique de l'évaporateur par résistances

dispositif avec une plage de température de -2 °C à +4 °C (il est équipé d'appareils de réchauffeurs électriques à dégivrage)

réévaporation automatique (par résistances)

thermomètre analogique

enregistreur de la température + logiciel

enregistreur

prise avec le coupe – circuit

tablette repose – sac (profilé alu anodisé, argent ou doré)

séparateur mobile (vitré, bas, avec support, dans l'espace d'exposition)

séparateur fixe supérieur (vitré, haut, dans l'espace d'exposition)

séparateur fixe bas (en inox dans la réserve)

paroi isolée fixe (elle augmente la longueur du module de 30mm)

guidage pour porte – balance

porte – balance/caisse/trancheur (400x500mm)

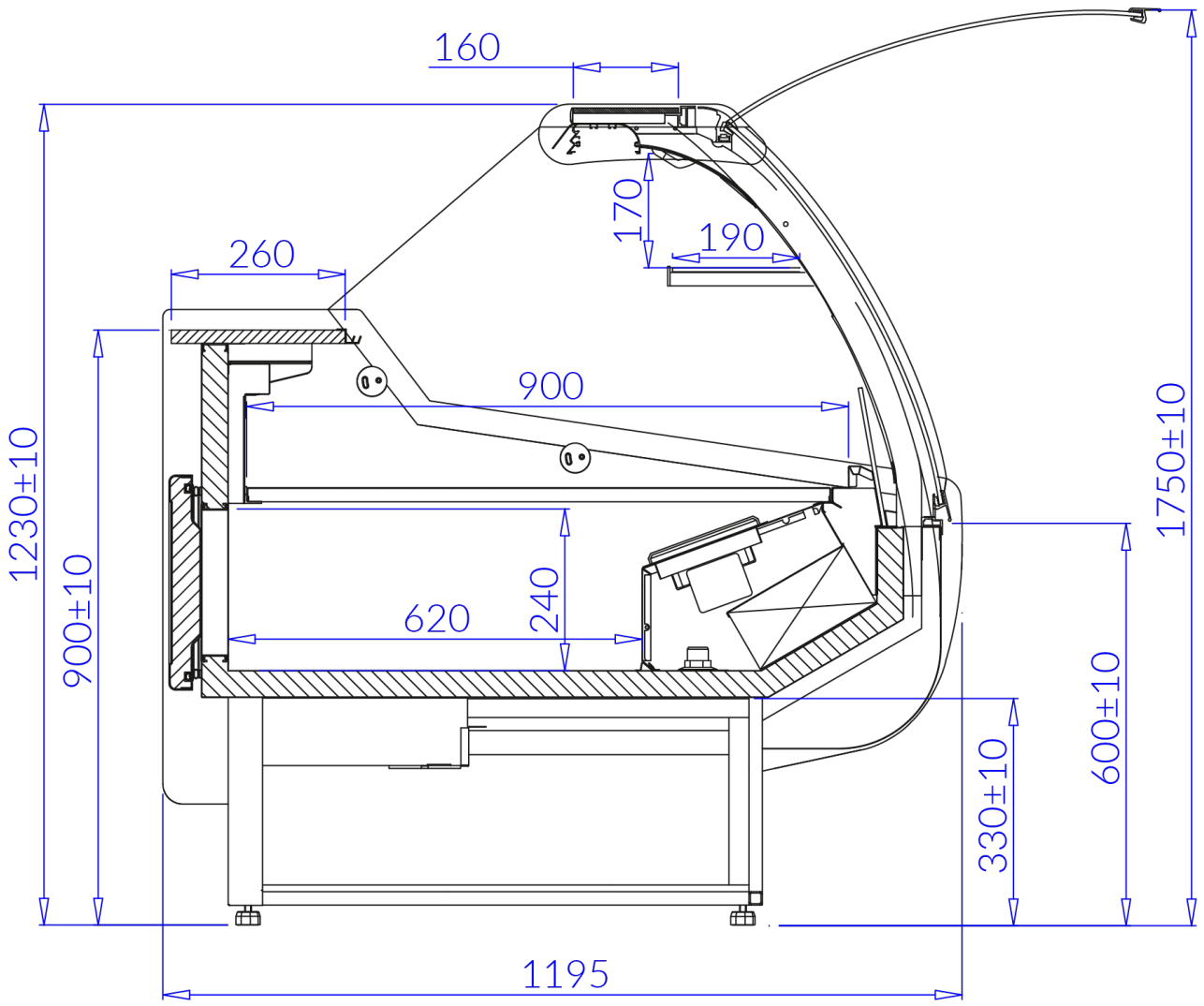
160
170
190
260
900
1230±10
900±10
240
620
1750±10
600±10
330±10
1195