SAMOS

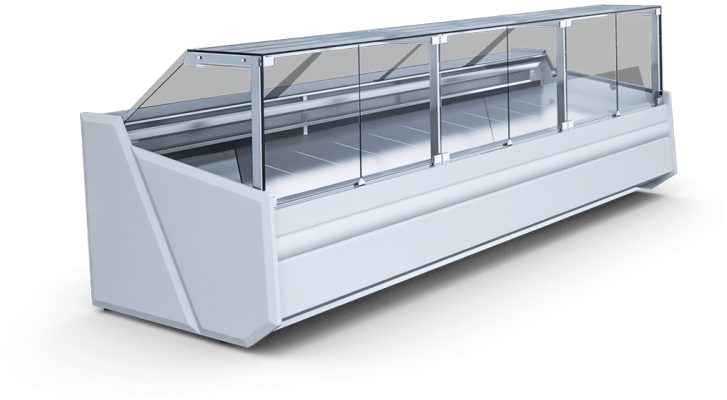

Plage de température: **+1ºC/+10ºC**

Groupe frigorifique: **Logé**

Agent frigorigène: **R404a / R507 / R448 / R449 R290 R134a**

Nom	SAMOS 0.94	SAMOS 1.25	SAMOS 1.56	SAMOS 1.88	SAMOS 2.50	SAMOS 3.13	SAMOS 3.75
Code	SA220	SA230	SA240	SA250	SA260	SA270	SA280
Longueur [mm]	1018	1330	1643	1955	2580	3205	3830
Hauteur [mm]	1230 ± 10	1230 ± 10	1230 ± 10	1230 ± 10	1230 ± 10	1230 ± 10	1230 ± 10
Profondeur [mm]	1230	1230	1230	1230	1230	1230	1230
Capacité [dm3]	262	348	434	524	696	72	1044
Display area [m²]	0,7	1,0	1,2	1,4	1,9	2,4	2,9
Surface d'exposition (TDA) [m²]	0,85	1,14	1,42	1,71	2,29	2,86	3,44
Plage de température [°C]	(+1 ± +10°C)	(+1 ± +10°C)	(+1 ± +10°C)	(+1 ± +10°C)	(+1 ± +10°C)	(+1 ± +10°C)	(+1 ± +10°C)
Classe de température	3H1	3H1	3H1	3H1	3H1	3H1	3H1
Classe climatique	3 (25°C ; 60% RH)	3 (25°C ; 60% RH)	3 (25°C ; 60% RH)	3 (25°C ; 60% RH)	3 (25°C ; 60% RH)	3 (25°C ; 60% RH)	3 (25°C ; 60% RH)
Classe d'efficacité énergétique	D	D	D	D	D	D	E
Agent frigorigène	R290	R290	R290	R290	R290	R290	R290
Alimentation [V]	230/50Hz	230/50Hz	230/50Hz	230/50Hz	230/50Hz	230/50Hz	230/50Hz
Rated power [W]	331,5	377,25	452	460	528,5	813,25	919,75

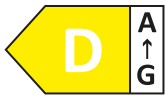

la classe présentée s'applique aux modules d'appareils sélectionnés. Les classes des modules individuels peuvent différer. Des informations détaillées sont données sur l'étiquette de l'appareil frigorifique.

Standard

groupe logé

froid statique

corps avec solin de base du côté d'exploitation en tôle enduite en blanc

base couverte de tôle et panneau avant inférieur en tôle revêtue de couleur - vous pouvez choisir la couleur (palettes de couleurs IGLOO)

isolation en mousse de polyuréthane injectée

exposition en inox

réserve en inox

réserve à porte battante

plan de travail en granit gris (épaisseur 20mm)

structure portante et profilés alu anodisés, argent ou doré (pochoir IGLOO)

vitre avant droite avec système fermé

fermeture en plexiglas

lampe avec éclairage LED (choix de couleurs: blanc, confiserie et viande ,,deep pink)"

bumper - different colors available (IGLOO pattern book)

côtés isolés en plastique + côtés en verre – possibilité de choisir la couleur (motif IGLOO)

dégivrage automatique

vidange manuelle des eaux de dégivrage

régulateur de température électronique équipé d'un afficheur numérique (Igloo)

alarme sonore de pollution du condenseur ou d'arrêt de travail du ventilateur

Options

côtés en bois + côtés en verre - vous pouvez choisir la couleur (palette de couleurs IGLOO)

dispositif préparé pour le multiplexage (mod/A)

vitre frontale relevable via pistons

corps extérieur avec socle en acier côté service en tôle enduite en blanc

couleur personnalisée du panneau avant (après consultation avec notre service de vente)

couleur du fronton supérieur – couleur au choix (pochoir IGLOO)

couleur personnalisée du revêtement de la base avant (après consultation avec le département des ventes)

panneau de base en acier inoxydable

exposition en inox AISI 304

réserve en inox AISI 304

exposition inox à 2 gradins

exposition inox à 3 gradins

évaporateur laqué

plan de travail en granit Balmoral (épaisseur 20mm)

plan de travail en granit noir (épaisseur 20mm)

plan de travail en inox isolé

étagère supplémentaire vitrée avec l'éclairage LED

kit roulettes

ventilateurs pour faire circuler le réfrigérant

dégivrage électrique de l'évaporateur par résistances

dispositif avec une plage de température de -2 °C à +4 °C (il est équipé d'appareils de réchauffeurs électriques à dégivrage)

réévaporation automatique (par résistances)

thermomètre analogique

enregistreur de la température + logiciel

enregistreur

serrure électrique pour ouvrir la vitre avant

prise avec le coupe – circuit

tablette repose – sac (profilé alu anodisé, argent ou doré)

étagère avant pour client, en profils en bois avec des éléments en acier inoxydable - vous pouvez choisir la couleur (palette de couleurs IGLOO) (elle exclut la butée)

séparateur mobile (vitré, bas, avec support, dans l'espace d'exposition)

séparateur fixe supérieur (vitré, haut, dans l'espace d'exposition)

séparateur fixe bas (en inox dans la réserve)

paroi isolée fixe (elle augmente la longueur du module de 30mm)

guidage pour porte – balance
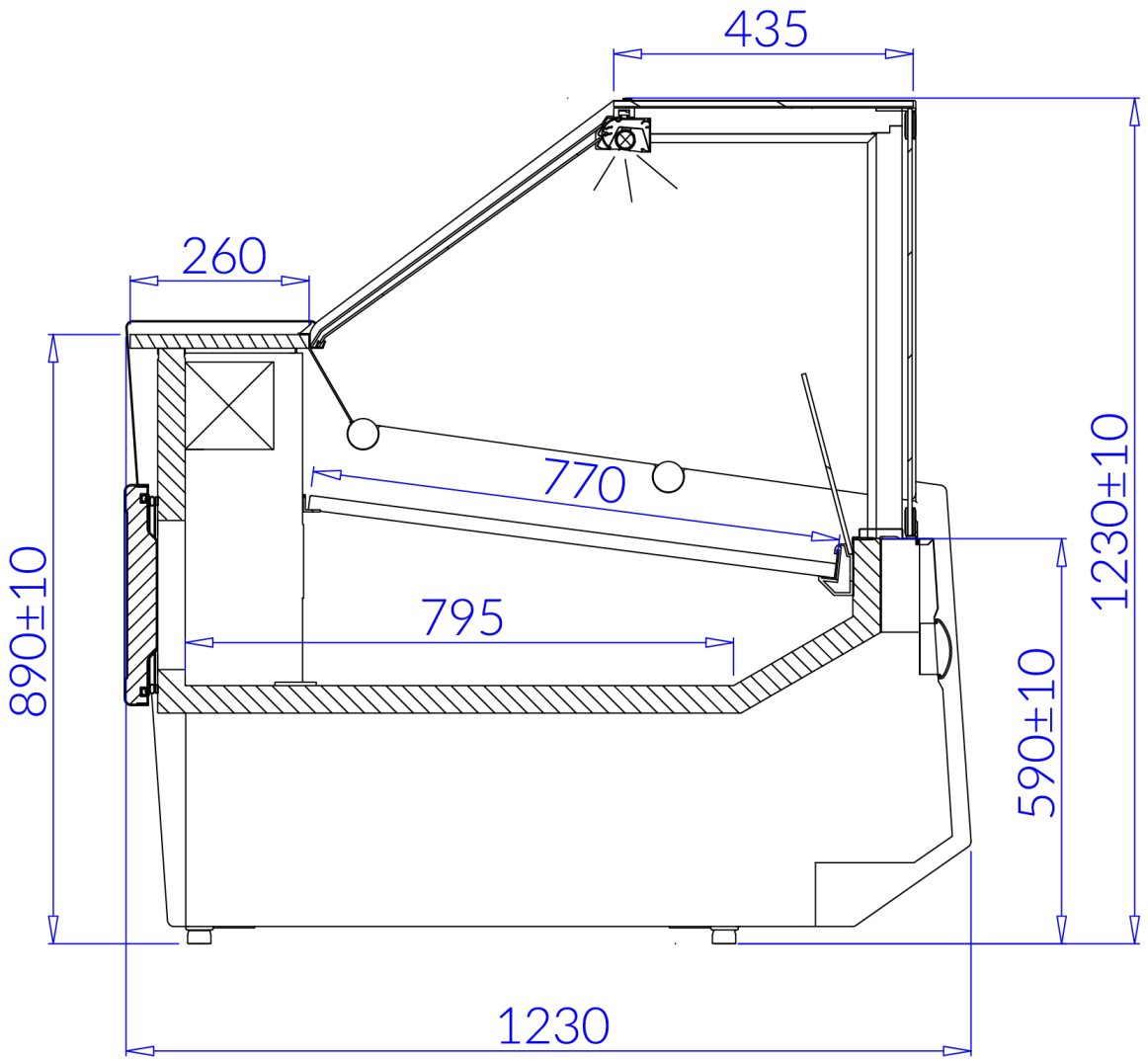
porte – balance/caisse/trancheur (400x500mm)