PICO

Plage de température: **+1ºC/+10ºC**

Groupe frigorifique: **Logé**

Agent frigorigène: **R134a / R290**

Nom	PICO 0.98	PICO 1.22	PICO 1.42	PICO 1.62	PICO 1.96	PICO 2.44
Code	MO200	MO201	MO202	MO203	MO204	MO205
Longueur [mm]	1060	1300	1500	1700	2040	2520
Hauteur [mm]	1220+/-10	1220+/-10	1220+/-10	1220+/-10	1220+/-10	1220+/-10
Profondeur [mm]	860	860	860	860	860	860
Capacité [dm3]	160	210	240	270	330	410
Display area [m²]	0,5	0,6	0,7	0,8	1	1,2
Surface d'exposition (TDA) [m²]	-	-	-	-	-	-
Plage de température [°C]	(+1 ± +10°C)	(+1 ± +10°C)	(+1 ± +10°C)	(+1 ± +10°C)	(+1 ± +10°C)	(+1 ± +10°C)
Classe de température	-	-	-	-	-	-
Classe climatique	-	-	-	-	-	-
Classe d'efficacité énergétique	D	D	D	E	E	E
Agent frigorigène	R134a / R290	R134a / R290	R134a / R290	R134a / R290	R134a / R290	R134a / R290
Alimentation [V]	230/50Hz	230/50Hz	230/50Hz	230/50Hz	230/50Hz	230/50Hz
Rated power [W]	286,4	286,4	290	365,4	365,4	450

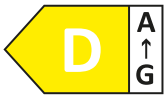

la classe présentée s'applique aux modules d'appareils sélectionnés. Les classes des modules individuels peuvent différer. Des informations détaillées sont données sur l'étiquette de l'appareil frigorifique.

Standard

- groupe logé
- froid statique
- corps avec solin de base du côté d'exploitation en tôle enduite en blanc
- base couverte de tôle et panneau avant inférieur en tôle revêtue de couleur - vous pouvez choisir la couleur (palettes de couleurs IGLOO)
- isolation en mousse de polyuréthane injectée
- exposition en inox
- réserve en acier revêtu en blanc
- réserve à porte battante
- plan de travail en inox isolé
- profilé alu anodisé, argent ou doré (pochoir IGLOO)

vitre avant droite avec système fermé

lampe avec éclairage LED (choix de couleurs: blanc, confiserie et viande ,,deep pink)"

bumper - different colors available (IGLOO pattern book)

côtés isolés en plastique + côtés en verre – possibilité de choisir la couleur (motif IGLOO)

dégivrage automatique

vidange manuelle des eaux de dégivrage

régulateur de température électronique équipé d’un afficheur numérique (Igloo)

alarme sonore de pollution du condenseur ou d'arrêt de travail du ventilateur

Options

côtés en bois + côtés en verre - vous pouvez choisir la couleur (palette de couleurs IGLOO)

corps extérieur avec socle en acier côté service en tôle enduite en blanc

couleur personnalisée du panneau avant (après consultation avec notre service de vente)

couleur du fronton supérieur – couleur au choix (pochoir IGLOO)

couleur personnalisée du revêtement de la base avant (après consultation avec le département des ventes)

panneau de base en acier inoxydable

espace d’exposition en tôle revêtue de couleur - vous pouvez choisir la couleur (palettes de couleurs IGLOO)

réserve en inox

exposition en inox AISI 304

réserve en inox AISI 304

évaporateur laqué

fermeture en plexiglas

plan de travail en granit gris (épaisseur 20mm)

plan de travail en granit Balmoral (épaisseur 20mm)

plan de travail en granit noir (épaisseur 20mm)

étagère supplémentaire vitrée

kit roulettes

lampes LED supplémentaires en profil lampe supérieure

dégivrage électrique de l’évaporateur par résistances

dispositif avec une plage de température de -2 °C à +4 °C (il est équipé d’appareils de réchauffeurs électriques à dégivrage)

réévaporation automatique (par résistances)

thermomètre analogique

enregistreur de la température + logiciel

enregistreur

prise avec le coupe – circuit

tablette repose – sac (profilé alu anodisé, argent ou doré)

étagère avant pour client, en profils en bois avec des éléments en acier inoxydable - vous pouvez choisir la couleur (palette de couleurs IGLOO) (elle exclut la butée)

séparateur mobile (vitré, bas, avec support, dans l'espace d'exposition)

séparateur fixe supérieur (vitré, haut, dans l'espace d'exposition)

séparateur fixe bas (en inox dans la réserve)

guidage pour porte – balance

porte – balance/caisse/trancheur (400x500mm)

PICO

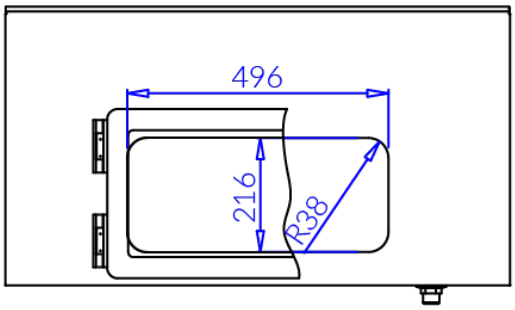
496
216
R38

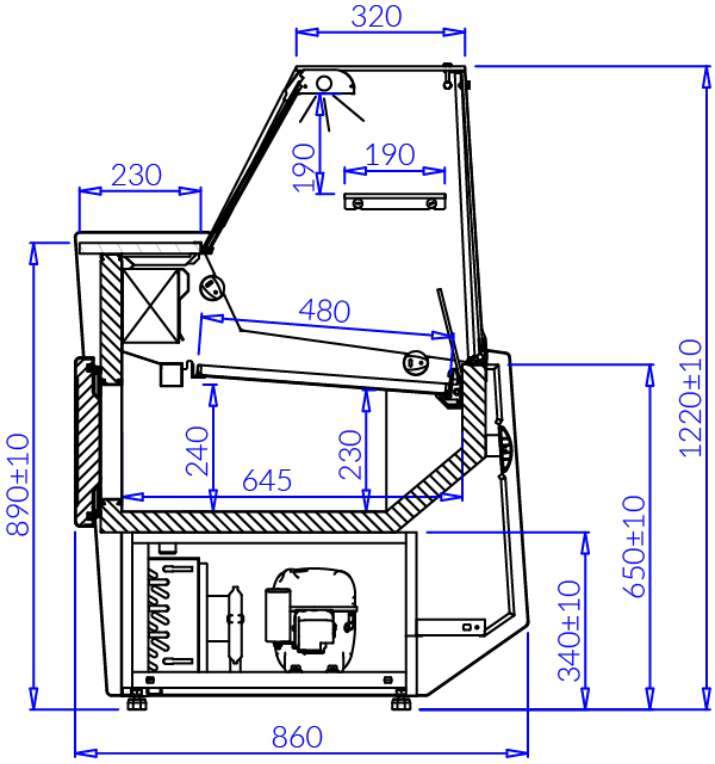
320
190
190
230
480
240
645
230
890±10
1220±10
650±10
340±10
860