MONIKA 2

Plage de température: **+1ºC/+10ºC**

Groupe frigorifique: **Logé**

Agent frigorigène: **R404a / R507 / R448 / R449**

Nom	MONIKA 2/1.0	MONIKA 2/1.3	MONIKA 2/1.5	MONIKA 2/1.7	MONIKA 2/2.05	MONIKA 2/2.5
Code	MO100	MO101	MO102	MO103	MO104	MO105
Longueur [mm]	1070	1310	1510	1710	2050	2520
Hauteur [mm]	1220+/10	1220+/10	1220+/10	1220+/10	1220+/10	1220+/10
Profondeur [mm]	830	830	830	830	830	830
Capacité [dm3]	160	210	240	270	330	410
Display area [m²]	0,5	0,6	0,7	0,8	1,0	1,25
Surface d'exposition (TDA) [m²]	-	-	-	-	-	-
Plage de température [°C]	(+2 ± +8°C)	(+2 ± +8°C)	(+2 ± +8°C)	(+2 ± +8°C)	(+2 ± +8°C)	(+2 ± +8°C)
Classe de température	-	-	-	-	-	-
Classe climatique	-	-	-	-	-	-
Classe d'efficacité énergétique	-	-	-	-	-	-
Agent frigorigène	R134a / R290	R134a / R290	R134a / R290	R134a / R290	R134a / R290	R404a / R507 / R448 / R449
Température d'évaporation To [°C]	-15	-15	-15	-15	-15	-15
Demande de puissance [W/mc]	300	300	300	300	300	300
Alimentation [V]	230/50Hz	230/50Hz	230/50Hz	230/50Hz	230/50Hz	230/50Hz
Rated power [W]	300	300	400	500	500	600
Consomation d`energie [kWh/24h]	3,0	3,0	4,1	5,1	5,1	5,8

Standard

- groupe logé
- froid statique
- corps avec solin de base du côté d'exploitation en tôle enduite en blanc
- base couverte de tôle et panneau avant inférieur en tôle revêtue de couleur - vous pouvez choisir la couleur (palettes de couleurs IGLOO)
- isolation en mousse de polyuréthane injectée
- exposition en acier revêtu en blanc
- réserve en acier revêtu en blanc
- réserve à porte battante
- plan de travail en inox isolé
- profilé alu anodisé, argent ou doré (pochoir IGLOO)
- glace de façade bombée, rebatable

lampe avec éclairage LED (choix de couleurs: blanc, confiserie et viande ,,deep pink)"

bumper - different colors available (IGLOO pattern book)

côtés isolés en plastique + côtés en verre – possibilité de choisir la couleur (motif IGLOO)

dégivrage automatique

vidange manuelle des eaux de dégivrage

régulateur de température électronique équipé d'un afficheur numérique (Igloo)

alarme sonore de pollution du condenseur ou d'arrêt de travail du ventilateur

Options

corps extérieur avec socle en acier côté service en tôle enduite en blanc

couleur personnalisée du panneau avant (après consultation avec notre service de vente)

couleur du fronton supérieur – couleur au choix (pochoir IGLOO)

couleur personnalisée du revêtement de la base avant (après consultation avec le département des ventes)

panneau de base en acier inoxydable

exposition en inox

réserve en inox

exposition en inox AISI 304

réserve en inox AISI 304

évaporateur laqué

fermeture en plexiglas

plan de travail en granit gris (épaisseur 20mm)

plan de travail en granit Balmoral (épaisseur 20mm)

plan de travail en granit noir (épaisseur 20mm)

étagère supplémentaire vitrée

petite étagère de service fixée à la vitre frontale en acier inoxydable

kit roulettes

lampes LED supplémentaires en profil lampe supérieure

dégivrage électrique de l'évaporateur par résistances

dispositif avec une plage de température de -2 °C à +4 °C (il est équipé d'appareils de réchauffeurs électriques à dégivrage)

réévaporation automatique (par résistances)

thermomètre analogique

enregistreur de la température + logiciel

enregistreur

prise avec le coupe – circuit

tablette repose – sac (profilé alu anodisé, argent ou doré)

séparateur mobile (vitré, bas, avec support, dans l'espace d'exposition)

séparateur fixe supérieur (vitré, haut, dans l'espace d'exposition)

séparateur fixe bas (en inox dans la réserve)

guidage pour porte – balance

porte – balance/caisse/trancheur (400x500mm)

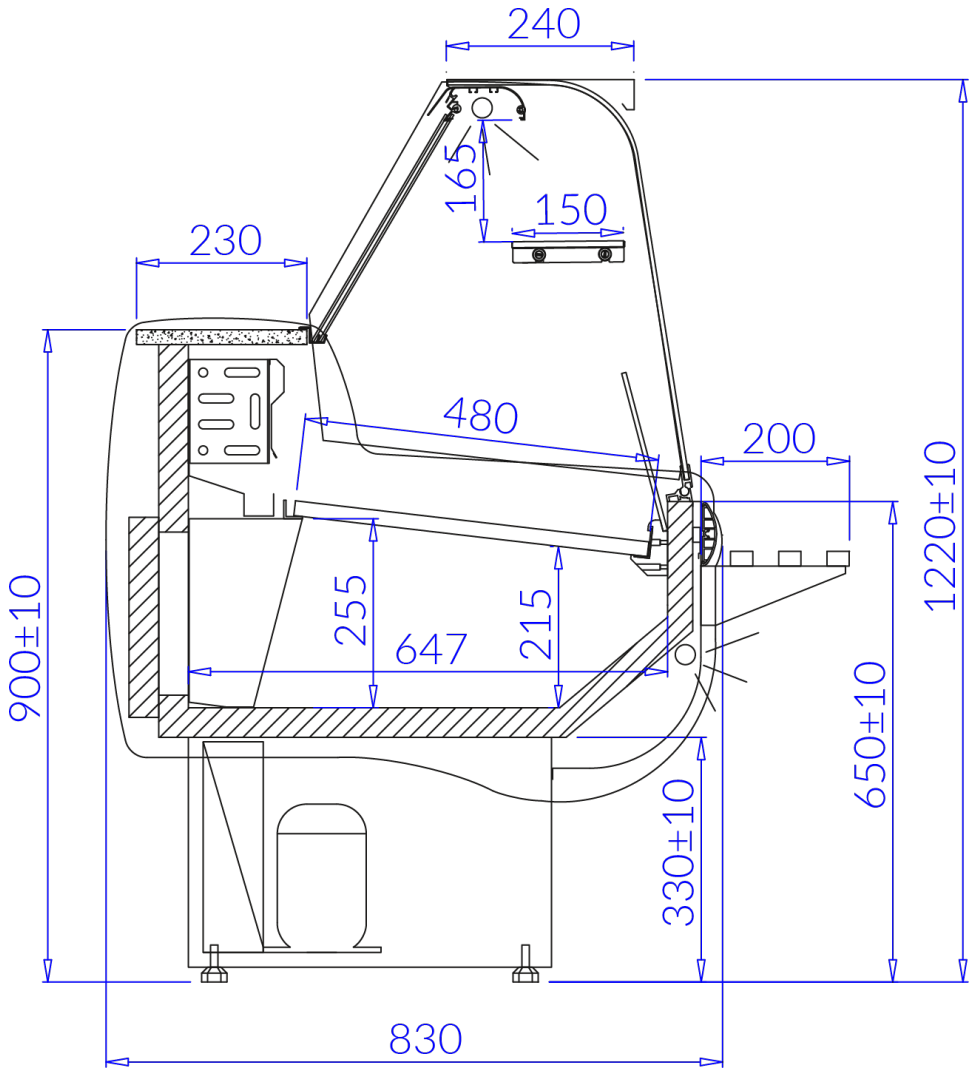
240
165
150
230
480
200
1220±10
900±10
255
647
215
650±10
330±10
830