LUZON DEEP

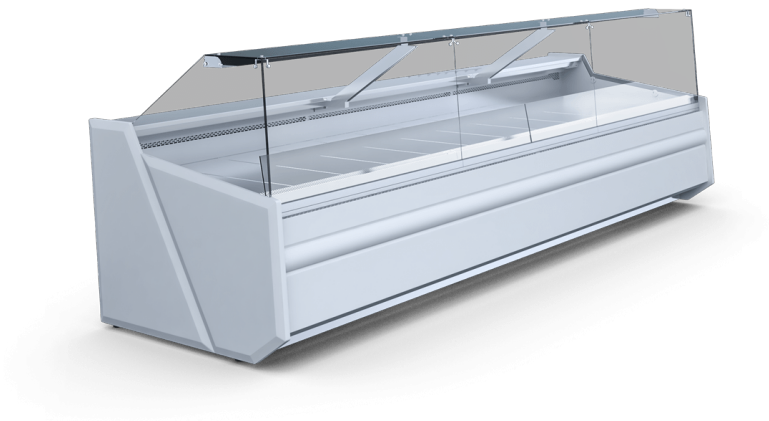

Plage de température: **+1ºC/+10ºC**

Groupe frigorifique: **Logé**

Agent frigorigène: **R134a / R290**

Nom	LUZON DEEP 0.94	LUZON DEEP 1.25	LUZON DEEP 1.56	LUZON DEEP 1.88	LUZON DEEP 2.50	LUZON DEEP 3.13	LUZON DEEP 3.75
Code	BA220WG	BA230WG	BA240WG	BA250WG	BA260WG	BA270WG	BA280WG
Longueur [mm]	1020	1330	1645	1960	2580	3210	3830
Hauteur [mm]	1220+/-10	1220+/-10	1220+/-10	1220+/-10	1220+/-10	1220+/-10	1220+/-10
Profondeur [mm]	1180	1180	1180	1180	1180	1180	1180
Capacité [dm3]	245	325	405	490	650	815	980
Display area [m²]	0,9	1,1	1,4	1,7	2,3	2,8	3,4
Surface d'exposition (TDA) [m²]	0,80	1,06	1,32	1,59	2,12	2,65	3,17
Plage de température [°C]	(+1 ± +10°C)	(+1 ± +10°C)	(+1 ± +10°C)	(+1 ± +10°C)	(+1 ± +10°C)	(+1 ± +10°C)	(+1 ± +10°C)
Classe de température	3H1	3H1	3H1	3H1	3H1	3H1	3H1
Classe climatique	3 (25°C ; 60% RH)	3 (25°C ; 60% RH)	3 (25°C ; 60% RH)	3 (25°C ; 60% RH)	3 (25°C ; 60% RH)	3 (25°C ; 60% RH)	3 (25°C ; 60% RH)
Classe d'efficacité énergétique	E	E	E	E	E	E	E
Agent frigorigène	R290	R290	R290	R290	R290	R290	R290
Température d'évaporation To [°C]	-10	-10	-10	-10	-10	-10	-10
Demande de puissance [W/mc]	400	400	400	400	400	400	400
Alimentation [V]	230/50Hz	230/50Hz	230/50Hz	230/50Hz	230/50Hz	230/50Hz	230/50Hz
Rated power [W]	336,5	382,25	457	470	538,5	828,25	934,75
Consomation d`energie [kWh/24h]	4,7	5,4	6,4	6,6	7,5	11,6	13,1

Standard

groupe logé

froid ventilé

côtés isolés en plastique + côtés en verre - vous pouvez choisir la couleur (palette de couleurs IGLOO)

corps avec solin de base du côté d'exploitation en tôle enduite en blanc

base couverte de tôle et panneau avant inférieur en tôle revêtue de couleur - vous pouvez choisir la couleur (palettes de couleurs IGLOO)

isolation en mousse de polyuréthane injectée

exposition en acier revêtu en blanc

réserve en acier revêtu en blanc

porte arrière de la chambre de conservation - battante (sauf dispositifs d'angle)

plan de travail en inox isolé

profilé alu anodisé, argent ou doré (pochoir IGLOO)

vitre avant droite avec système fermé

lampe avec éclairage LED (choix de couleurs: blanc, confiserie et viande ,,deep pink)"

bumper - different colors available (IGLOO pattern book)

dégivrage automatique

vidange manuelle des eaux de dégivrage

régulateur de température électronique équipé d'un afficheur numérique (Igloo)

alarme sonore de pollution du condenseur ou d'arrêt de travail du ventilateur

Options

dispositif préparé pour le multiplexage

côtés en bois + côtés en verre - vous pouvez choisir la couleur (palette de couleurs IGLOO)

dispositif préparé pour le multiplexage (mod/A)

corps extérieur avec socle en acier côté service en tôle enduite en blanc

couleur personnalisée du panneau avant (après consultation avec notre service de vente)

couleur du fronton supérieur – couleur au choix (pochoir IGLOO)

couleur personnalisée du revêtement de la base avant (après consultation avec le département des ventes)

panneau de base en acier inoxydable

exposition en inox

réserve en inox

exposition en inox AISI 304

réserve en inox AISI 304

exposition à deux gradins en acier laqué blanc

exposition à deux gradins en inox

exposition à deux gradins en inox AISI 304

exposition à trois gradins en acier laqué blanc

exposition à trois gradins en inox

exposition à trois gradins en inox AISI 304

évaporateur laqué

fermeture en plexiglas

plan de travail en granit gris (épaisseur: 20mm)

plan de travail en granit Balmoral (épaisseur 20mm)

plan de travail en granit noir (épaisseur 20mm)

étagère supplémentaire vitrée

kit roulettes

lampes LED supplémentaires en profil lampe supérieure

dégivrage électrique de l'évaporateur par résistances

dispositif avec une plage de température de -2 °C à +4 °C (il est équipé d'appareils de réchauffeurs électriques à dégivrage)

réévaporation automatique (par résistances)

thermomètre analogique

enregistreur de la température + logiciel

enregistreur

prise avec le coupe – circuit

tablette repose – sac (profilé alu anodisé, argent ou doré)

étagère avant pour client, en profils en bois avec des éléments en acier inoxydable - vous pouvez choisir la couleur (palette de couleurs IGLOO) (elle exclut la butée)

séparateur mobile (vitré, bas, avec support, dans l'espace d'exposition)

séparateur fixe supérieur (vitré, haut, dans l'espace d'exposition)

séparateur fixe bas (en inox dans la réserve)

paroi isolée fixe (elle augmente la longueur du module de 30mm)

guidage pour porte – balance
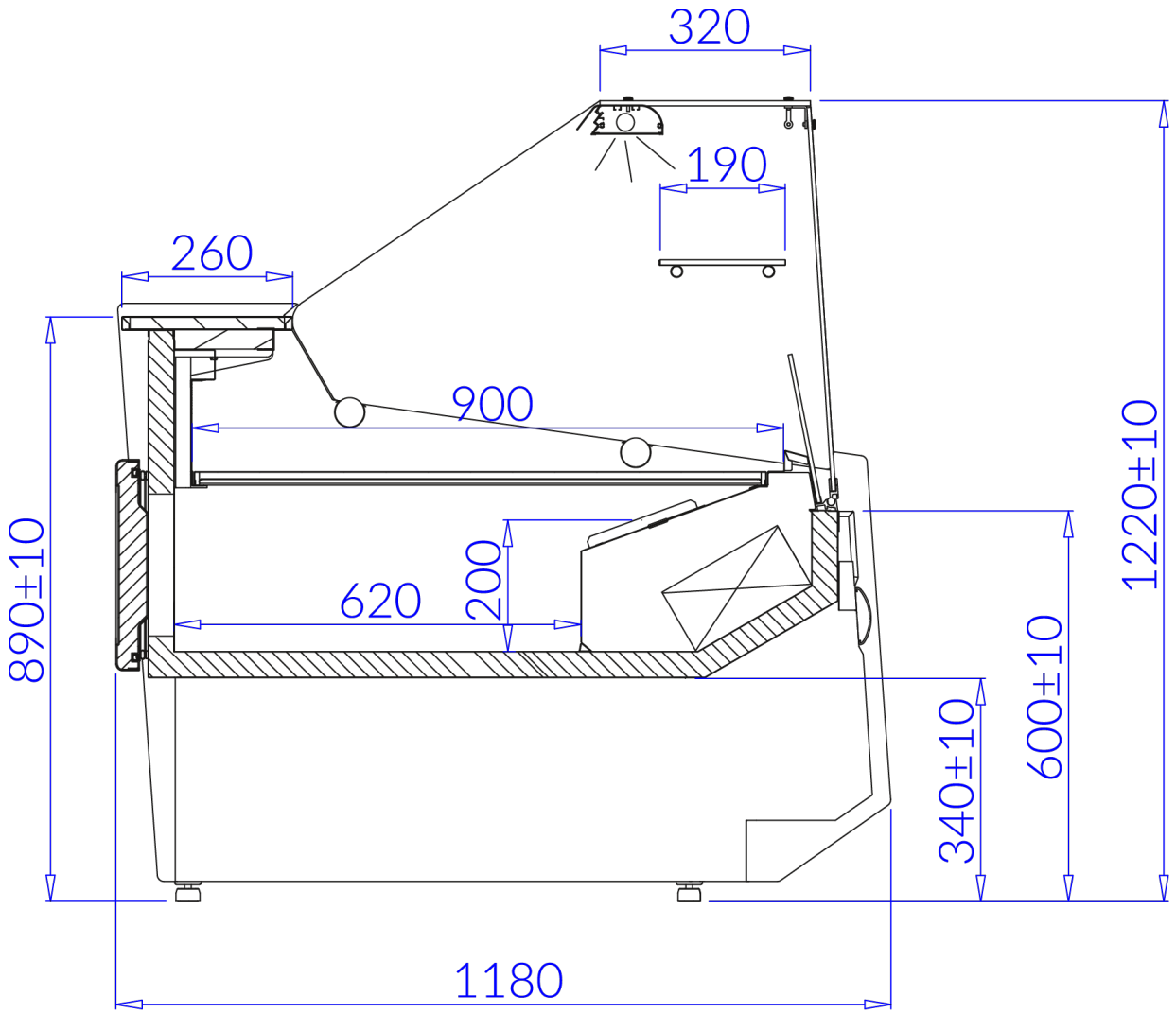
porte – balance/caisse/trancheur (400x500mm)