JUMBO

Plage de température: **+2ºC/+8ºC**

Groupe frigorifique: **Logé**

Agent frigorigène: **R404a / R507 / R448 / R449**

Nom	JUMBO 1.25	JUMBO 1.88	JUMBO 2.50	JUMBO 3.75
Code	JMB130	JMB150	JMB160	JMB180
Longueur [mm]	1350	1975	2600	3850
Hauteur [mm]	1235+/-10	1235+/-10	1235+/-10	1235+/-10
Profondeur [mm]	1205	1205	1205	1205
Capacité [dm3]	400	600	800	1200
Display area [m²]	0.98	1.48	1.98	2.96
Surface d'exposition (TDA) [m²]	-	-	-	-
Plage de température [°C]	(+2 ± +8°C)	(+2 ± +8°C)	(+2 ± +8°C)	(+2 ± +8°C)
Classe de température	-	-	-	-
Classe climatique	-	-	-	-
Classe d'efficacité énergétique	F	F	F	F
Agent frigorigène	R404a / R507 / R448 / R449	R404a / R507 / R448 / R449	R404a / R507 / R448 / R449	R404a / R507 / R448 / R449
Température d'évaporation To [°C]	-	-	-	-
Demande de puissance [W/mc]	-	-	-	-
Alimentation [V]	230/50Hz	230/50Hz	230/50Hz	230/50Hz
Rated power [W]	548	1042	926	1232
Consomation d`energie [kWh/24h]	7,7	14,0	12,9	17,5

Standard

unité de réfrigération interne avec un compresseur innovant HITACHI Scroll avec un faible niveau de bruit

refroidissement dynamique (2 évaporateurs)

côtés isolés en plastique + côtés en verre - vous pouvez choisir la couleur (palette de couleurs IGLOO)

corps avec solin de base du côté d'exploitation en tôle enduite en blanc

base couverte de tôle et panneau avant inférieur en tôle revêtue de couleur - vous pouvez choisir la couleur (palettes de couleurs IGLOO)

isolation en mousse de polyuréthane injectée

exposition en inox

chambre de stockage sans seuil en acier inoxydable (haut. 415 mm / 2 × conteneur E2)

réserve à porte battante

plan de travail en inox isolé

profils d’aluminium d’argent ou d’or

système de levage de la vitre avant innovant avec

fermeture en plexiglas

modern LED lighting (lighting colour options: white confectionery, pink)

dégivrage électrique de l’évaporateur par résistances

réévaporation automatique

régulateur de température électronique équipé d’un afficheur numérique (Igloo)

Options

côtés en bois + côtés en verre - vous pouvez choisir la couleur (palette de couleurs IGLOO)

dispositif préparé pour le multiplexage (mod/A)

corps extérieur avec socle en acier côté service en tôle enduite en blanc

couleur personnalisée du panneau avant (après consultation avec notre service de vente)

couleur du fronton supérieur – couleur au choix (pochoir IGLOO)

couleur personnalisée du revêtement de la base avant (après consultation avec le département des ventes)

panneau de base en acier inoxydable

exposition en inox AISI 304

réserve en inox AISI 304

exposition à deux gradins en inox

exposition à deux gradins en inox AISI 304

exposition à trois gradins en inox

exposition à trois gradins en inox AISI 304

évaporateur laqué

dessus en tôle résistante aux acides

device with temperature range from – 2 °C to +4 °C

thermomètre de l’espace d’exposition

régulateur de température électronique équipé d’un système d’enregistrement (Igloo)

enregistreur

sans thermostat - 2 x capteur de température NTC [10kΩ]

butée avant en profil en acier inoxydable

tablette repose – sac (profilé alu anodisé, argent ou doré)

étagère avant pour client en profils de bois avec des éléments en acier inoxydable - vous pouvez choisir la couleur (palettes de couleurs IGLOO)

séparateur mobile (vitré, bas, avec support, dans l'espace d'exposition)

fixed partition (high, glass in exposition area stainless steel in storage chamber)

séparateur fixe bas (en inox dans la réserve)

guidage pour porte – balance

porte – balance/caisse/trancheur (400x500mm)

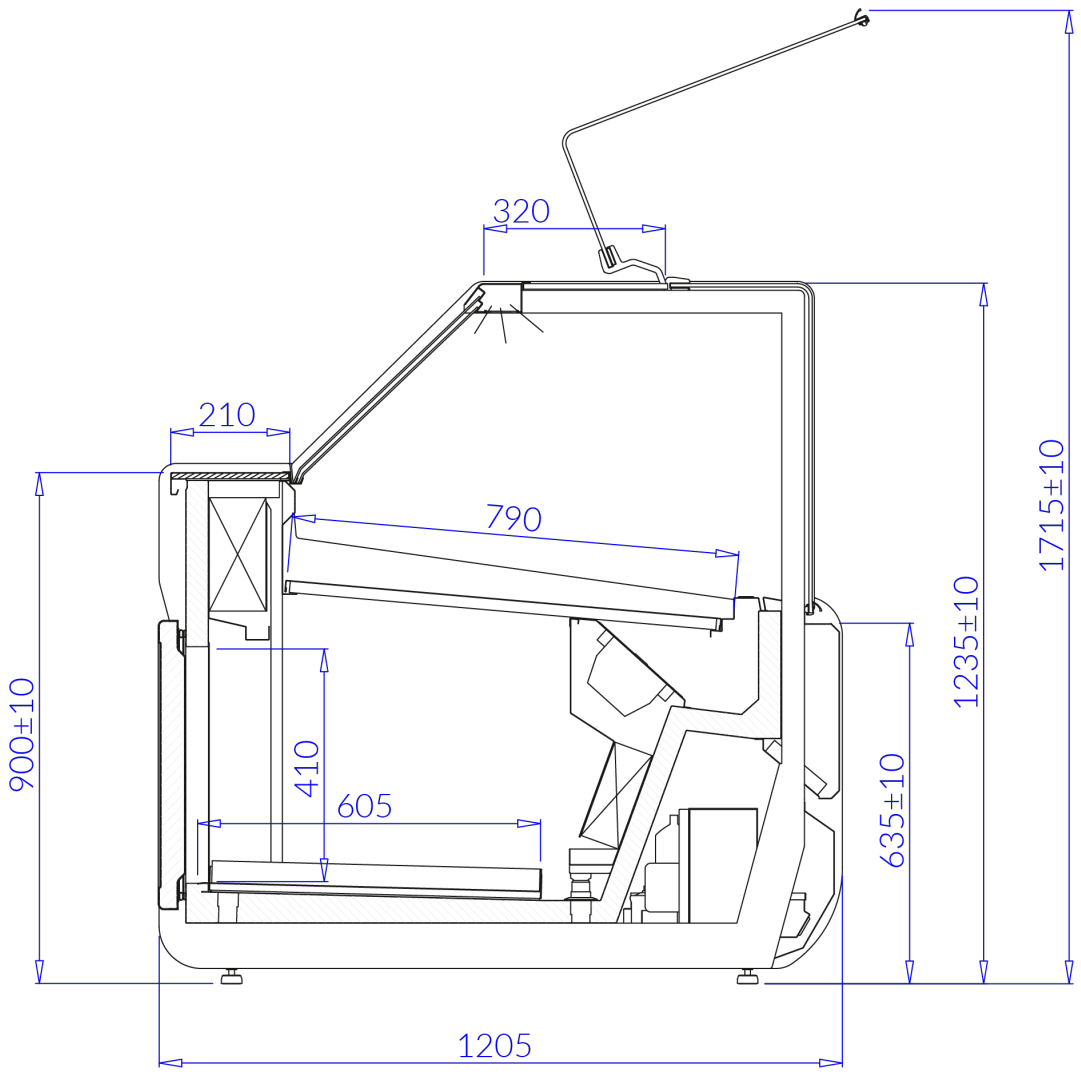
320
210
790
900±10
410
605
635±10
1235±10
1715±10
1205