BASIA NEO

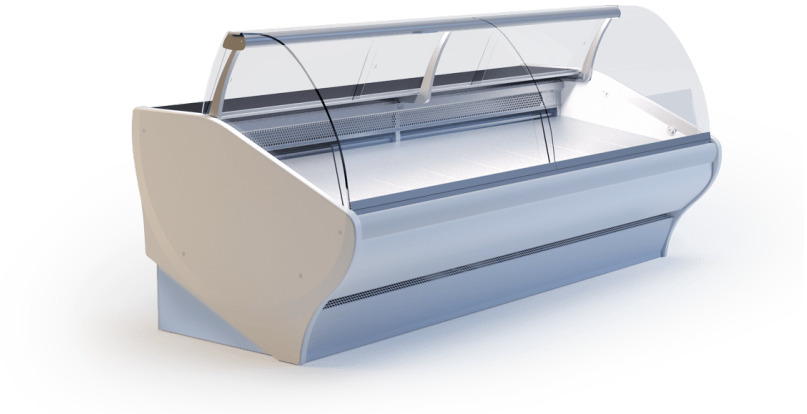

Plage de température: **+1ºC/+10ºC**

Groupe frigorifique: **Logé**

Agent frigorigène: **R290 / R449**

Nom	BASIA NEO 0.94	BASIA NEO 1.25	BASIA NEO 1.56	BASIA NEO 1.88	BASIA NEO 2.50	BASIA NEO 3.13	BASIA NEO 3.75	BASIA NEO NW90	BASIA NEO NZ90
Code	BN120	BN130	BN140	BN150	BN160	BN170	BN180	BN190	BN195W
Longueur [mm]	1020	1330	1650	1960	2580	3210	3830	-	-
Hauteur [mm]	1220±10	1220±10	1220±10	1220±10	1220±10	1220±10	1220±10	1220±10	1220±10
Profondeur [mm]	1155	1155	1155	1155	1155	1155	1155	1155	1155
Capacité [dm3]	115	155	193	233	310	388	465	-	-
Display area [m²]	0,9	1,2	1,2	1,8	2,4	3,0	3,6	-	-
Surface d'exposition (TDA) [m²]	-	-	-	-	-	-	-	-	-
Plage de température [°C]	(+1 ± +10°C)	(+1 ± +10°C)	(+1 ± +10°C)	(+1 ± +10°C)	(+1 ± +10°C)	(+1 ± +10°C)	(+1 ± +10°C)	(+1 ± +10°C)	(+1 ± +10°C)
Classe de température	3H1	3H1	3H1	3H1	3H1	3H1	3H1	3H1	3H1
Classe climatique	3 (25°C ; 60% RH)	3 (25°C ; 60% RH)	3 (25°C ; 60% RH)	3 (25°C ; 60% RH)	3 (25°C ; 60% RH)	3 (25°C ; 60% RH)	3 (25°C ; 60% RH)	3 (25°C ; 60% RH)	3 (25°C ; 60% RH)
Classe d'efficacité énergétique	-	-	-	-	-	-	-	-	-
Agent frigorigène	R290	R290	R290	R290	R290	R449	R449	R290	R290
Alimentation [V]	230/50Hz	230/50Hz	230/50Hz	230/50Hz	230/50Hz	230/50Hz	230/50Hz	230/50Hz	230/50Hz
Rated power [W]	354	382	389	467	533	1179	1194	382	-

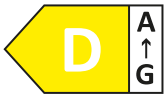

la classe présentée s'applique aux modules d'appareils sélectionnés. Les classes des modules individuels peuvent différer. Des informations détaillées sont données sur l'étiquette de l'appareil frigorifique.

Standard

groupe logé

côtés isolés en plastique + côtés en verre - vous pouvez choisir la couleur (palette de couleurs IGLOO)

froid statique

corps avec solin de base du côté d'exploitation en tôle enduite en blanc

base couverte de tôle et panneau avant inférieur en tôle revêtue de couleur - vous pouvez choisir la couleur (palettes de couleurs IGLOO)

isolation en mousse de polyuréthane injectée

exposition en inox

réserve en acier revêtu en blanc

réserve à porte battante

plan de travail en inox isolé

profilé alu anodisé, argent ou doré (pochoir IGLOO)

glace de façade bombée, rebatable

lampe avec éclairage LED (choix de couleurs: blanc, confiserie et viande ,,deep pink)"

bumper - different colors available (IGLOO pattern book)

côtés isolés en plastique + côtés en verre – possibilité de choisir la couleur (motif IGLOO)

dégivrage automatique

vidange manuelle des eaux de dégivrage

thermomètre analogique

régulateur de température électronique équipé d'un afficheur numérique (Igloo)

alarme sonore de pollution du condenseur ou d'arrêt de travail du ventilateur

Options

dispositif préparé pour le multiplexage

dispositif préparé pour le multiplexage (mod/A)

corps extérieur avec socle en acier côté service en tôle enduite en blanc

couleur personnalisée du panneau avant (après consultation avec notre service de vente)

couleur du fronton supérieur – couleur au choix (pochoir IGLOO)

couleur personnalisée du revêtement de la base avant (après consultation avec le département des ventes)

panneau de base en acier inoxydable

espace d'exposition en tôle revêtue de couleur - vous pouvez choisir la couleur (palettes de couleurs IGLOO)

réserve en inox

exposition en inox AISI 304

réserve en inox AISI 304

exposition inox à 2 gradins

exposition inox à 3 gradins

évaporateur laqué

fermeture en plexiglas

plan de travail en granit gris (épaisseur: 20mm)

plan de travail en granit Balmoral (épaisseur 20mm)

plan de travail en granit noir (épaisseur 20mm)

étagère supplémentaire vitrée

petite étagère de service fixée à la vitre frontale en acier inoxydable

kit roulettes

ventilateurs pour faire circuler le réfrigérant

lampes LED supplémentaires en profil lampe supérieure

dégivrage électrique de l'évaporateur par résistances

dispositif avec une plage de température de -2 °C à +4 °C (il est équipé d'appareils de réchauffeurs électriques à dégivrage)

réévaporation automatique (par résistances)

enregistreur de la température + logiciel

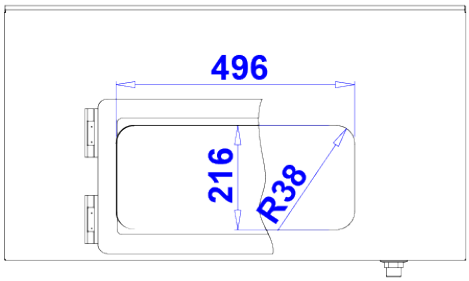
496
216
R38

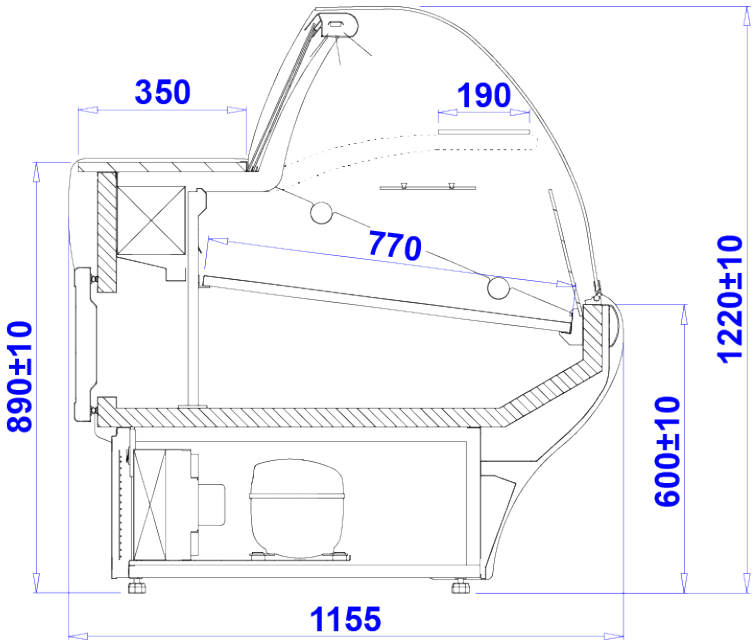
350
190
770
890±10
1220±10
600±10
1155