ARUBA RETRO

Plage de température: **-20ºC/-10ºC**

Groupe frigorifique: **Logé**

Agent frigorigène: **R404a / R507 / R448 / R449**

Nom	ARUBA 1.25 RETRO	ARUBA 2.5 RETRO
Code	AB101/RETRO	AB102/RETRO
Longueur [mm]	1385	2635
Hauteur [mm]	1300+/-10	1300+/-10
Profondeur [mm]	1220	1220
Capacité [dm3]	112	224
Display area [m²]	0,85	1,7
Surface d'exposition (TDA) [m²]	-	-
Plage de température [°C]	(-20 ± -11°C)	(-20 ± -10°C)
Classe de température	-	-
Classe climatique	-	-
Classe d'efficacité énergétique	-	-
Agent frigorigène	R404a / R507 / R448 / R449	R404a / R507 / R448 / R449
Alimentation [V]	230/50Hz	230/50Hz
Rated power [W]	1320	2655

Standard

groupe logé

refrigerant system adapted for R448A / R449A

froid ventilé

revêtement en bois – couleur au choix (pochoir IGLOO)

côtés en verre

vitre frontale relevable via pistons

isolation en mousse de polyuréthane injectée

plan de travail en inox isolé

profilé alu anodisé, argent ou doré (pochoir IGLOO)

store manuel (côté service)

éclairage supérieur interne - tube fluorescent LED (confiserie)

dégivrage automatique

réévaporation automatique

régulateur de température électronique équipé d’un afficheur numérique (Igloo) avec enregistreur de température intégré

alarme sonore de pollution du condenseur ou d'arrêt de travail du ventilateur

Options

lave – cuillerés

rinceuse lave – cuillerés avec circuit flottant

récipient en acier inoxydable 360x165x120 mm
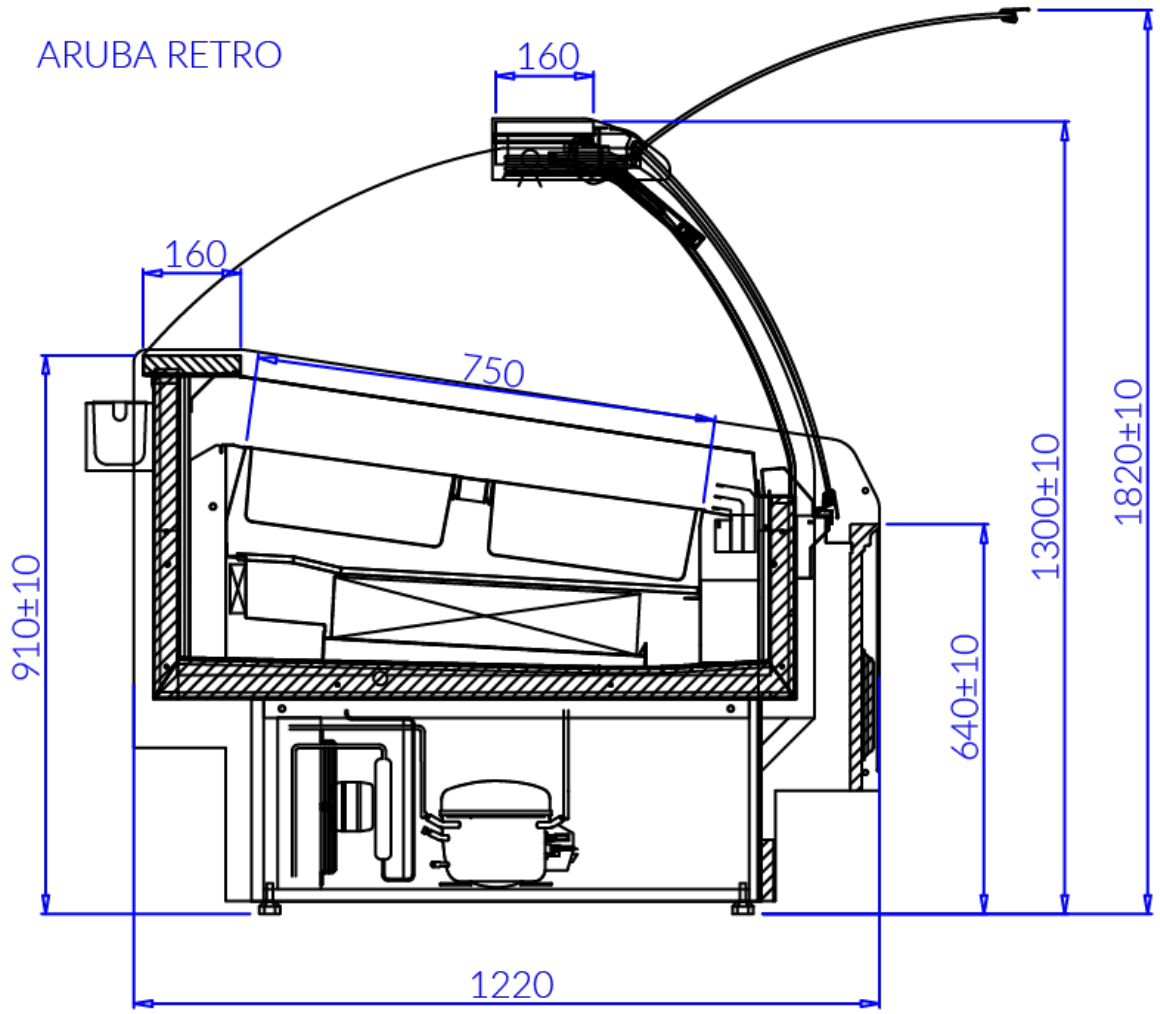
enregistreur