# CUBE W OPEN

Plage de température: **+5ºC/+15ºC**

Groupe frigorifique: **Logé**

Agent frigorigène: **R134a / R290**

| Nom | CUBE 0.6W 3P OPEN | CUBE 0.9W 3P OPEN | CUBE 1.3W 3P OPEN |
|---|---|---|---|
| Code | CU103O | CU102O | CU101O |
| Longueur [mm] | 610 | 910 | 1310 |
| Hauteur [mm] | 1380+/-10 | 1380+/-10 | 1380+/-10 |
| Profondeur [mm] | 835 | 835 | 835 |
| Capacité [dm3] | 360 | 550 | 800 |
| Display area [m²] | - | - | - |
| Surface d'exposition (TDA) [m²] | - | - | - |
| Plage de température [°C] | (+5 ± +15°C) | (+5 ± +15°C) | (+5 ± +15°C) |
| Classe de température | - | - | - |
| Classe climatique | - | - | - |
| Classe d'efficacité énergétique | D | E | E |
| Agent frigorigène | R134a / R290 | R134a / R290 | R134a / R290 |
| Température d'évaporation To [°C] | - | - | - |
| Demande de puissance [W/mc] | - | - | - |
| Alimentation [V] | 230/50Hz | 230/50Hz | 230/50Hz |
| Rated power [W] | - | - | - |
| Consomation d`energie [kWh/24h] | - | - | - |

## Standard

internal cooling aggregate R290

froid ventilé

enveloppe extérieure en tôle d'acier enduite en noir

joues en acier revêtu en noir

panneau avant en mélamine – différentes couleurs disponibles (pochoir IGLOO)

panneaux latéraux en verre (ou cloisons de verre composite pour les appareils multiplexables)

isolation en mousse de polyuréthane injectée

internal frame painted silver, gold or black (IGLOO pattern book)

dos et arrière en acier laqué en argent ou doré (pochoir IGLOO)

3 pièces d'étagères d'exposition en verre avec réglage de la hauteur et des angles placées sur l'armature

melamine internal bottom shelf - choice of colour (IGLOO pattern)

écran avant en verre (120 mm d'hauteur)

éclairage intérieur supérieur + éclairage de chaque étagère – éclairage LED (confiserie)

dégivrage automatique

réévaporation automatique

regulateur électronique avec affichage digital

alarme sonore de pollution du condenseur ou d'arrêt de travail du ventilateur

## Options

dispositif préparé pour le multiplexage (mod/A)

bande en acier inoxydable ou bande de miroir sur le panneau avant en bois (60mm)

panneau avant de bois en placage ou en TREND – différentes couleurs disponibles (pochoir IGLOO)

base avant et du panneau avant de tôle enduite de couleur – possibilité du choix de la couleur (modèle IGLOO)

dos intérieur en inox

structure portante en inox pour module 0.6

structure portante en inox pour module 0.9

structure portante en inox pour module 1.3

étagère inférieure en inox

enregistreur de la température + logiciel

enregistreur

petit plateau (400 mm x 340 mm)

petit plateau (400mm x 420mm)

plateau intermédiaire (400mm x 510mm)

plateau inférieur (400 mm x 520 mm)
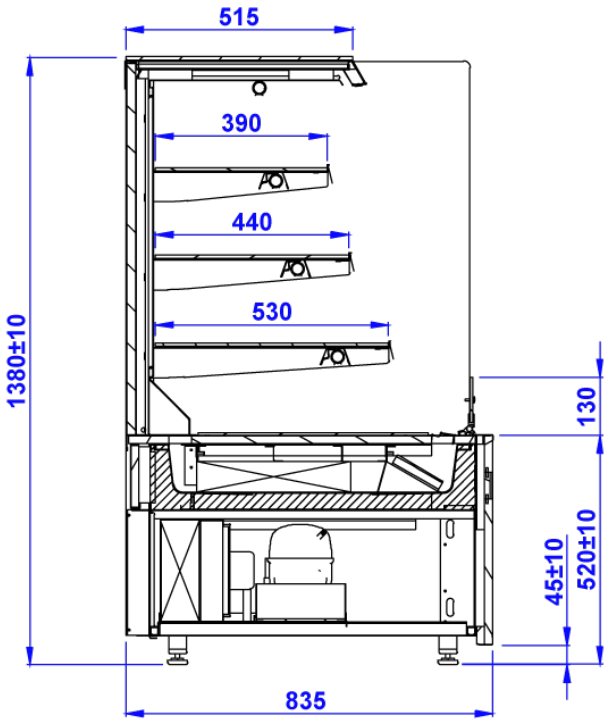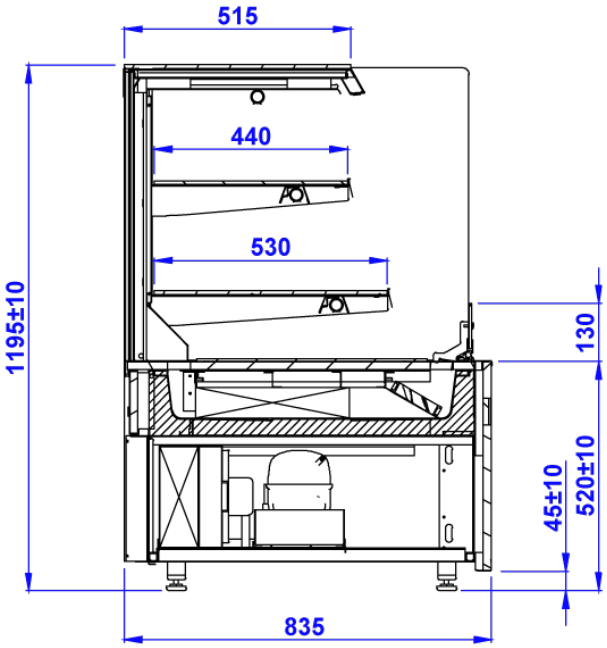
kit roulettes