JAMAJKA N MOD

Plage de température:

Groupe frigorifique:

Agent frigorigène:

Nom	JAMAJKA 0.6N-MOD 3	JAMAJKA 0.9N-MOD	JAMAJKA 1.3N-MOD
Code	JA103N-mod	JA102N-mod	JA101N-mod
Longueur [mm]	606	902	1307
Hauteur [mm]	1370+/10	1370+/10	1370+/10
Profondeur [mm]	865	865	865
Capacité [dm3]	0,8	305	440
Display area [m²]	0,96	1,5	2,1
Surface d'exposition (TDA) [m²]	-	-	-
Plage de température [°C]	-	-	-
Classe de température	-	-	-
Classe climatique	-	-	-
Classe d'efficacité énergétique	-	-	-
Agent frigorigène	-	-	-
Température d'évaporation To [°C]	-	-	-
Demande de puissance [W/mc]	-	-	-
Alimentation [V]	230/50Hz	230/50Hz	230/50Hz
Rated power [W]	28,8	34	68
Consomation d`energie [kWh/24h]	0,4	0,5	1

Standard

vitrine neutre (sans système de réfrigération)

revêtement en bois – couleur au choix (pochoir IGLOO)

structure portante laquée en argent ou doré

étagères vitrées réglables en hauteur et en inclinaison

étagère inférieure en bois – couleur au choix (pochoir IGLOO)

porte arrière coulissante à double vitrage

glace de façade bombée, rebatable

éclairage LED (jaune) de chaque étagère

pieds réglables à niveler un dispositif

Options

encastrable (sans finition en bois)

joues en bois – couleur au choix (pochoir IGLOO)
revêtement en inox
structure portante en inox pour module 0.6
structure portante en inox pour module 0.9
structure portante en inox pour module 1.3
étagère inférieure en inox
éclairage du paneau frontal à l'aide des guides de lumière variable
plateau petit (400 x 375mm)
plateau inférieur (400 mm x 520 mm)

JAMAJKA N

Rys.1 - obudowa drewniana
Rys.2 - obudowa metalowa
Rys.3 - bez obudowy - pod zabudowę

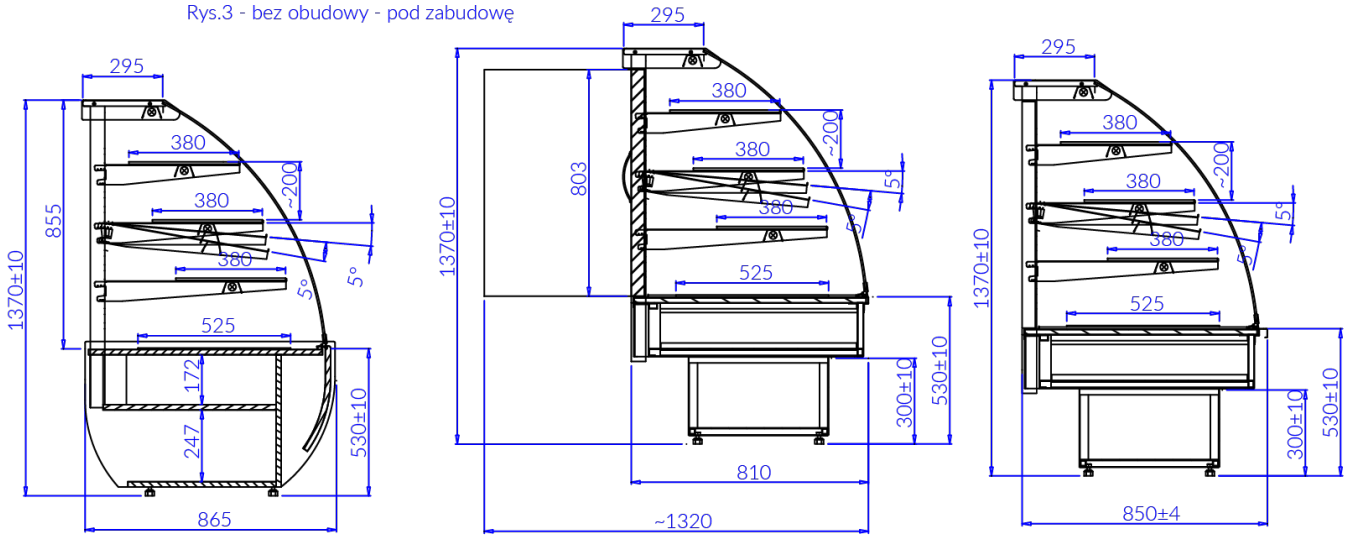

Rys. 1 Rys. 2 Rys. 3